見積参考資料

工事名　R4徳環　徳島環状線　徳・西新浜他
橋梁下部工事（担い手確保型）

◇経費情報◇

工種区分	道路改良工事
単価地区	徳島東部1
施工地域区分	一般交通影響有り（1）－2
前金支出割合	35%を超え　40%以下の場合
契約保証	金銭的保証を必要とする場合
現場環境改善費	計上しない

注意

◎「見積参考資料」は入札参加者の迅速で適正な工事費の見積りのための一資料であり，請負契約を拘束するものではない。

本工事は，「担い手確保モデル工事（発注者指定型）」であり，4週8休の経費補正（担い手確保モデル工事実施要領第8条参照）を計上している。

設計内訳書（Ａ１橋台）

工事名	Ｒ４徳環　徳島環状線　徳・西新浜他　橋梁下部工事（担い手確保型）	事業区分 工事区分	道路新設･改築 橋梁下部

工事区分・工種・種別・細別	規格	単位	数量	単価	金額	数量・金額増減	摘要
橋梁下部		式	1				
橋台工		式	1				
場所打杭工		式	1				
場所打杭	杭径:1,000mm,杭長(設計長):40m	本	5				単　1号
補強リング・固定金具		本	5				単　2号 暫定単価
積込(ﾙｰｽﾞ)	土質:土砂	m3	173				単　3号
土砂等運搬	土質:土砂(岩塊･玉石混り土含む)	m3	160				単　4号
残土等処分	土質:砂質土	m3	160				単　5号
埋戻		m3	13				単　6号
殻運搬 （杭頭処理） （無筋コンクリート）	殻種別:ｺﾝｸﾘｰﾄ(無筋)構造物とりこわし	m3	3				単　7号
殻処分	殻種別:ｺﾝｸﾘｰﾄ殻(無筋)	m3	3				単　8号
仮設工		式	1				
仮橋･仮桟橋工		式	1				

設計内訳書（Ａ１橋台）

工事名	Ｒ４徳環　徳島環状線　徳・西新浜他　橋梁下部工事（担い手確保型）	事業区分 工事区分	道路新設･改築 橋梁下部

工事区分・工種・種別・細別	規格	単位	数量	単価	金額	数量・金額増減	摘要
仮橋ｺﾝｸﾘｰﾄ基礎	ｺﾝｸﾘｰﾄ規格:18-8-25(高炉),幅:45cm,長さ:2,650cm,高さ:10cm	箇所	1				単　9号
橋脚		t	268.3				単　10号
仮橋上部	作業区分:架設	t	50.7				単　11号
覆工板設置･撤去[仮桟橋設置撤去工		m2	434				単　12号
ボルト材料費		個	1,726				単　13号
汚濁防止フェンス		式	1				内　1号
盛土		m3	55				単　14号
大型土のう		袋	31				単　15号
大型土のう運搬		回	3				単　16号
敷鉄板		m2	36				単　17号
土留･仮締切工		式	1				
鋼矢板	鋼矢板型式:IV型,平均鋼矢板長さ:11.5m,鋼矢板打込長:10.8m,平均鋼矢板引抜長:0m	枚	45				単　18号
鋼矢板	鋼矢板型式:IV型,平均鋼矢板長さ:11.5m,鋼矢板打込長:6.6m,平均鋼矢板引抜長:0m	枚	11				単　19号

設計内訳書（Ａ１橋台）

工事名	Ｒ４徳環　徳島環状線　徳・西新浜他　橋梁下部工事（担い手確保型）	事業区分 工事区分	道路新設･改築 橋梁下部

工事区分・工種・種別・細別	規格	単位	数量	単価	金額	数量・金額増減	摘要
鋼矢板	鋼矢板型式:IV型,平均鋼矢板長さ:12m,鋼矢板打込長:7.1m,平均鋼矢板引抜長:0m	枚	29				単　20号
鋼矢板	鋼矢板型式:IV型,平均鋼矢板長さ:9.2m,鋼矢板打込長:7.1m,平均鋼矢板引抜長:0m	枚	23				単　21号
鋼矢板 （ガス切断）	鋼矢板型式:IV型,平均鋼矢板長さ:9.2m,鋼矢板打込長:9m,平均鋼矢板引抜長:0m	枚	85				単　22号
スクラップ		t	-12				単　23号
土のう	大型土のう　丸形110*110　3年	袋	56				単　24号
土のう運搬	4t　国府11.5km	回	4				単　25号
交通管理工		式	1				
交通誘導警備員		人日	50				単　26号
直接工事費		式	1				
共通仮設		式	1				
共通仮設費		式	1				
技術管理費		式	1				
施工調査費 （非破壊調査システム） （旧橋台基礎杭調査）		式	1				内　2号

設計内訳書（Ａ１橋台）

工事名	Ｒ４徳環　徳島環状線　徳・西新浜他　橋梁下部工事（担い手確保型）	事業区分 工事区分	道路新設･改築 橋梁下部

工事区分・工種・種別・細別	規格	単位	数量	単価	金額	数量・金額増減	摘要
共通仮設費（率計上）		式	1				
純工事費		式	1				
現場管理費		式	1				
工事原価		式	1				
一般管理費等		式	1				
工事価格		式	1				
消費税額及び地方消費税額		式	1				
工事費計		式	1				

設計内訳書（迂回路工）

工事名	Ｒ４徳環　徳島環状線　徳・西新浜他　橋梁下部工事（担い手確保型）	事業区分 工事区分	道路新設･改築 道路改良

工事区分・工種・種別・細別	規格	単位	数量	単価	金額	数量・金額増減	摘要
道路改良		式	1				
道路土工		式	1				
掘削工		式	1				
掘削	土質:土砂,施工方法:ｵｰﾌﾟﾝｶｯﾄ,押土:無し,障害:無し,施工数量:5,000m3未満	m3	130				単　27号
土砂等運搬	土質:土砂(岩塊･玉石混り土含む)	m3	130				単　28号
路体盛土工		式	1				
路体(築堤)盛土	施工幅員:4.0m以上	m3	680				単　29号
排水構造物工		式	1				
作業土工		式	1				
基面整正		m2	10				単　30号
側溝工		式	1				
ﾌﾟﾚｷｬｽﾄU型側溝	U型側溝規格:300*300	m	19				単　31号
仮設工		式	1				

設計内訳書（迂回路工）

工事名	Ｒ４徳環　徳島環状線　徳・西新浜他　橋梁下部工事（担い手確保型）	事業区分 工事区分	道路新設･改築 道路改良

工事区分・工種・種別・細別	規格	単位	数量	単価	金額	数量・金額増減	摘要
工事用道路工		式	1				
土のう		袋	70				単　32号
大型土のう運搬		回	5				単　33号
舗装		式	1				
舗装工		式	1				
ｱｽﾌｧﾙﾄ舗装工		式	1				
上層路盤(車道･路肩部)	路盤材種類:再生粒度調整砕石 RM-30,仕上り厚:100mm	m2	305				単　34号
上層路盤(歩道部)	路盤材種類:再生粒度調整砕石 RM-30,仕上り厚:100mm	m2	74				単　35号
表層(車道･路肩部)	材料種類:密粒度ｱｽｺﾝ(13),舗装厚:5mm,平均幅員:3.0m超	m2	305				単　36号
表層(歩道部)	材料種類:再生密粒度ｱｽｺﾝ(20),舗装厚:40mm,平均幅員:1.4m以上	m2	74				単　37号
縁石工		式	1				
縁石工		式	1				
ｱｽｶｰﾌﾞ	材料種類:細粒度ｱｽｺﾝ(13),断面積:195cm2以上215cm2未満	m	108				単　38号

設計内訳書（迂回路工）

工事名	Ｒ４徳環　徳島環状線　徳・西新浜他　橋梁下部工事（担い手確保型）	事業区分 工事区分	道路新設･改築 舗装

工事区分・工種・種別・細別	規格	単位	数量	単価	金額	数量・金額増減	摘要
区画線工		式	1				
区画線工		式	1				
溶融式区画線	施工方法区分:溶融式手動,規格･仕様区分:実線 15cm,塗布厚:厚1.5mm,排水性舗装:無し	m	403				単　39号
溶融式区画線	施工方法区分:溶融式手動,規格･仕様区分:実線 45cm,塗布厚:厚1.5mm,排水性舗装:無し	m	126				単　40号
溶融式区画線	施工方法区分:溶融式手動,規格･仕様区分:矢印･記号･文字 15cm換算,塗布厚:厚1.5mm,排水性舗装:無し	m	83				単　41号
道路付属施設工		式	1				
道路付属物工		式	1				
車線分離標	車線分離標規格:H=0.8m,施工区分:固定式(貼付式),施工規模:30本以上	本	30				単　42号
仮設工		式	1				
仮橋･仮桟橋工		式	1				
仮設防護柵工	形式区分:ｶﾞｰﾄﾞﾚｰﾙ型,作業区分:設置	m	89				単　43号 暫定単価
仮水路工		式	1				
ｺﾙｹﾞｰﾄﾊﾟｲﾌﾟ	管規格:ﾌﾗﾝｼﾞ型	m	40				単　44号

設計内訳書（迂回路工）

工事名	Ｒ４徳環　徳島環状線　徳・西新浜他　橋梁下部工事（担い手確保型）	事業区分 工事区分	道路新設･改築 舗装

工事区分・工種・種別・細別	規格	単位	数量	単価	金額	数量・金額増減	摘要
暗渠排水管		m	5				単　45号
仮設パイプ継ぎ手		個	2				単　46号 暫定単価
仮設防止柵工		式	1				
立ち入り防止柵		m	10				単　47号
道路維持		式	1				
構造物撤去工		式	1				
防護柵撤去工		式	1				
防護柵撤去(ｶﾞｰﾄﾞﾚｰﾙ)		m	108				単　48号
防護柵撤去(ｶﾞｰﾄﾞﾊﾟｲﾌﾟ)		m	22				単　49号
防護柵(横断･転落防止柵)撤去		m	30				単　50号
構造物取壊し工		式	1				
ｺﾝｸﾘｰﾄ取壊し運搬処理	構造物区分:無筋構造物	m3	17				単　51号
縁石撤去工		式	1				

設計内訳書（迂回路工）

工事名	Ｒ４徳環　徳島環状線　徳・西新浜他　橋梁下部工事（担い手確保型）	事業区分 工事区分	道路新設･改築 道路維持

工事区分・工種・種別・細別	規格	単位	数量	単価	金額	数量・金額増減	摘要
アスカーブ撤去	再利用区分:処分	m	31				単　52号
運搬処理工		式	1				
殻運搬	殻種別:ｺﾝｸﾘｰﾄ殻(無筋)	m3	17				単　53号
殻運搬	殻種別:ｱｽﾌｧﾙﾄ殻	m3	1				単　54号
殻処分	殻種別:ｺﾝｸﾘｰﾄ殻(無筋)	m3	17				単　55号
殻処分	殻種別:ｱｽﾌｧﾙﾄ殻	m3	1				単　56号
直接工事費		式	1				
共通仮設		式	1				
共通仮設費（率計上）		式	1				
純工事費		式	1				
現場管理費		式	1				
工事原価		式	1				
一般管理費等		式	1				

設計内訳書（迂回路工）

工事名	Ｒ４徳環　徳島環状線　徳・西新浜他　橋梁下部工事（担い手確保型）	事業区分 工事区分	道路新設･改築 道路維持

工事区分・工種・種別・細別	規格	単位	数量	単価	金額	数量・金額増減	摘要
工事価格		式	1				
消費税額及び地方消費税額		式	1				
工事費計		式	1				

設計内訳書（函渠工）

工事名	Ｒ４徳環　徳島環状線　徳・西新浜他　橋梁下部工事（担い手確保型）	事業区分 工事区分	道路新設･改築 道路改良

工事区分・工種・種別・細別	規格	単位	数量	単価	金額	数量・金額増減	摘要
道路改良		式	1				
擁壁工		式	1				
場所打擁壁工(構造物単位)		式	1				
重力式擁壁 ５号重力式擁壁	擁壁平均高さ:1mを超え2m未満,本体ｺﾝｸﾘｰﾄ規格:18-8-40(高炉)	m3	10.4				単　57号
ｶﾙﾊﾞｰﾄ工		式	1				
ﾌﾟﾚｷｬｽﾄｶﾙﾊﾞｰﾄ工		式	1				
ﾌﾟﾚｷｬｽﾄﾎﾞｯｸｽ	内幅:1.2m,内高:1m	m	52.1				単　58号
管理用枡		式	1				内　3号
排水構造物工		式	1				
作業土工		式	1				
床掘り(掘削)	土質:土砂	m3	14				単　59号
床掘り	土質:土砂	m3	364				単　60号
埋戻し	土質:土砂	m3	148				単　61号

設計内訳書（函渠工）

工事名	Ｒ４徳環　徳島環状線　徳・西新浜他　橋梁下部工事（担い手確保型）	事業区分 工事区分	道路新設･改築 道路改良

工事区分・工種・種別・細別	規格	単位	数量	単価	金額	数量・金額増減	摘要
埋戻し	土質:土砂	m3	73				単　62号
基面整正		m2	87				単　63号
土砂等運搬	土質:土砂(岩塊･玉石混り土含む)	m3	10				単　64号
集水桝･ﾏﾝﾎｰﾙ工		式	1				
集水枡工 16号集水枡		式	1				内　4号 暫定単価
舗装		式	1				
舗装工		式	1				
舗装準備工		式	1				
不陸整正	補足材:有り,補足材種類･規格:再生ｸﾗｯｼｬｰﾗﾝ RC-40,補足材整正厚:49mm以上55mm未満	m2	100				単　65号
ｱｽﾌｧﾙﾄ舗装工		式	1				
下層路盤(車道･路肩部)	路盤材種類:再生ｸﾗｯｼｬﾗﾝ RC-40,仕上り厚:200mm	m2	100				単　66号
上層路盤(車道･路肩部)	路盤材種類:再生粒度調整砕石 RM-30,仕上り厚:100mm	m2	100				単　67号
表層(車道･路肩部)	材料種類:再生密粒度ｱｽｺﾝ(20),舗装厚:50mm,平均幅員:3.0m超	m2	100				単　68号

設計内訳書（函渠工）

工事名	Ｒ４徳環　徳島環状線　徳・西新浜他　橋梁下部工事（担い手確保型）	事業区分 工事区分	道路新設･改築 舗装

工事区分・工種・種別・細別	規格	単位	数量	単価	金額	数量・金額増減	摘要
仮設工		式	1				
土留･仮締切工		式	1				
鋼矢板	鋼矢板型式:III型,平均鋼矢板長さ:8m,鋼矢板打込長:7.5m,平均鋼矢板引抜長:7.5m	枚	227				単　69号
交通管理工		式	1				
交通誘導警備員		人日	10				単　70号
道路修繕		式	1				
構造物撤去工		式	1				
構造物取壊し工		式	1				
舗装版破砕	舗装版種別:ｱｽﾌｧﾙﾄ舗装版,舗装版厚:5cm	m2	100				単　71号
ｺﾝｸﾘｰﾄ取壊し運搬処理	構造物区分:無筋構造物	m3	33.9				単　72号
ｺﾝｸﾘｰﾄ取壊し運搬処理	構造物区分:鉄筋構造物	m3	26.2				単　73号
運搬処理工		式	1				
殻運搬	殻種別:ｱｽﾌｧﾙﾄ殻	m3	5				単　74号

設計内訳書（函渠工）

工事名	Ｒ４徳環　徳島環状線　徳・西新浜他　橋梁下部工事（担い手確保型）	事業区分 工事区分	道路新設･改築 道路修繕

工事区分・工種・種別・細別	規格	単位	数量	単価	金額	数量・金額増減	摘要
殻処分	殻種別:ｱｽﾌｧﾙﾄ殻	m3	5				単　75号
直接工事費		式	1				
共通仮設		式	1				
共通仮設費（率計上）		式	1				
純工事費		式	1				
現場管理費		式	1				
工事原価		式	1				
一般管理費等		式	1				
工事価格		式	1				
消費税額及び地方消費税額		式	1				
工事費計		式	1				

一式当り内訳書

単価使用年月	2022.11
歩掛適用年月	2022.11
労務調整係数	1.000-00000　0.0　0

内　1号	汚濁防止フェンス

名称・規格	条件	単位	数量	単価	金額	数量・金額増減	摘要
汚濁防止ﾌｪﾝｽ設置･撤去	設置･撤去	m	40				単　99号
賃料		組	2				単 100号
合計							

一式当り内訳書

単価使用年月	2022.11
歩掛適用年月	2022.11
労務調整係数	1.000-00000　0.0　0

内　2号	施工調査費 （非破壊調査システム） （旧橋台基礎杭調査）

名称・規格	条件	単位	数量	単価	金額	数量・金額増減	摘要
施工調査費		式	1				単 110号 ｵｰﾘｽ　非破壊調査システム
合計							

一式当り内訳書

単価使用年月	2022.11
歩掛適用年月	2022.11
労務調整係数	1.000-00000　0.0　0

内　3号	管理用枡							
名称・規格		条件	単位	数量	単価	金額	数量・金額増減	摘要
ｺﾝｸﾘｰﾄ		小型構造物,人力打設,18-8-40(高炉),養生無し,無し,全ての費用	m3	1.07				
型枠		一般型枠,小型構造物	m2	14.2				
ｸﾞﾚｰﾁﾝｸﾞ T-25　枡蓋ボルト固定			組	5				
合計								

一式当り内訳書

単価使用年月	2022.11
歩掛適用年月	2022.11
労務調整係数	1.000-00000　0.0　0

内　4号	集水枡工 16号集水枡

名称・規格	条件	単位	数量	単価	金額	数量・金額増減	摘要
ｺﾝｸﾘｰﾄ	24-8-25(20)(普通),無し,全ての費用	m3	2.5				
型枠	一般型枠,鉄筋･無筋構造物	m2	11.4				
ｺﾝｸﾘｰﾄ	各種,無し,全ての費用	m3	6.8				
型枠	一般型枠,鉄筋･無筋構造物	m2	51.3				
鉄筋	SD345 D13,全ての費用	t	0.006				
鉄筋	SD345 D16～25,全ての費用	t	0.79				
鉄筋	鉄筋各種,全ての費用	t	0.053				
足場工	手摺先行型枠組足場,不要,標準(1.0)	掛m2	45				単 125号
ｸﾞﾚｰﾁﾝｸﾞ　T-25		枚	1				暫定単価
足かけ金物		本	5				
ｺﾝｸﾘｰﾄ	各種,無し,全ての費用	m3	1.2				
型枠	一般型枠,鉄筋･無筋構造物	m2	2				

一式当り内訳書

単価使用年月	2022.11
歩掛適用年月	2022.11
労務調整係数	1.000-00000　0.0　0

内　4号	集水枡工 16号集水枡

名称・規格	条件	単位	数量	単価	金額	数量・金額増減	摘要
基礎砕石	17.5cmを超え20.0cm以下,再生ｸﾗｯｼｬﾗﾝ 40～0,全ての費用	m2	12				
基面整正		m2	12				
合計							

1次単価表

単価使用年月	2022.11
歩掛適用年月	2022.11
労務調整係数	1.000-00000　0.0　0

単　1号	場所打杭	杭径:1,000mm,杭長(設計長):40m	単位	本	単位数量	1	単価	

名称・規格	条件	単位	数量	単価	金額	摘要
全回転式ｵｰﾙｹｰｼﾝｸﾞ工	1000mm,44.1m,0m,0m,0m,40m,生ｺﾝｸﾘｰﾄ各種	本	1			単　76号
鉄筋工[市場単価]	SD345 D13,場所打杭用かご筋,10t未満,無,無,補正無(鉄筋割合10%未満含む)	t	0.017			単　77号
鉄筋工[市場単価]	SD345 D16～25,場所打杭用かご筋,10t未満,無,無,補正無(鉄筋割合10%未満含む)	t	1.83			単　78号
鉄筋工[市場単価]	SD345 D29～32,場所打杭用かご筋,10t未満,無,無,補正無(鉄筋割合10%未満含む)	t	1.285			単　79号
杭頭処理	1000mm	本	1			単　80号
合計						
単価						円／本

１次単価表

単価使用年月	2022.11
歩掛適用年月	2022.11
労務調整係数	1.000-00000　0.0　0

単　2号	補強リング・固定金具		単位	本	単位数量	1	単価	

名称・規格	条件	単位	数量	単価	金額	摘要
補強リング FB-50×6		kg	48			
補強リング FB-65×12		kg	49			
Ｕボルト M12　D29用		本	80			
Ｕボルト M12　D22用		本	100			
補強リング加工費		本	14			
補強リング穴開け加工費		本	180			
スペーサー固定金具 UボルトM12		本	112			暫定単価
スペーサー固定金具 FB-32×4.5		kg	10			暫定単価
合計						
単価						円／本

1次単価表

単価使用年月	2022.11
歩掛適用年月	2022.11
労務調整係数	1.000-00000　0.0　0

単　3号	積込(ﾙｰｽﾞ)	土質:土砂	単位	m3	単位数量	1	単価	

名称・規格	条件	単位	数量	単価	金額	摘要
積込(ﾙｰｽﾞ)	土砂,小規模(標準)	m3	1			
合計						
単価						円／m3

1次単価表

単価使用年月	2022.11
歩掛適用年月	2022.11
労務調整係数	1.000-00000　0.0　0

単　4号	土砂等運搬	土質:土砂(岩塊･玉石混り土含む)	単位	m3	単位数量	1	単価	

名称・規格	条件	単位	数量	単価	金額	摘要
土砂等運搬	標準,ﾊﾞｯｸﾎｳ山積0.8m3(平積0.6m3),土砂(岩塊･玉石混り土含む),有り,19.5km以下	m3	1			
合計						
単価						円／m3

１次単価表

単価使用年月	2022.11
歩掛適用年月	2022.11
労務調整係数	1.000-00000　0.0　0

単　5号	残土等処分	土質:砂質土	単位	m3	単位数量	1	単価	

名称・規格	条件	単位	数量	単価	金額	摘要
処分費(t)		t	1.8			単　81号
合計						
単価						円／m3

１次単価表

単価使用年月	2022.11
歩掛適用年月	2022.11
労務調整係数	1.000-00000　0.0　0

単　6号	埋戻		単位	m3	単位数量	1	単価	

名称・規格	条件	単位	数量	単価	金額	摘要
埋戻し	最大埋戻幅1m以上4m未満	m3	1			
合計						
単価						円／m3

1次単価表

単価使用年月	2022.11
歩掛適用年月	2022.11
労務調整係数	1.000-00000　0.0　0

単　7号	殻運搬 (杭頭処理) (無筋コンクリート)	殻種別:ｺﾝｸﾘｰﾄ(無筋)構造物とりこわし	単位	m3	単位数量	1	単価	

名称・規格	条件	単位	数量	単価	金額	摘要
殻運搬	ｺﾝｸﾘｰﾄ(無筋)構造物とりこわし,機械積込,無し,14.4km以下,全ての費用	m3	1			
合計						
単価						円／m3

1次単価表

単価使用年月	2022.11
歩掛適用年月	2022.11
労務調整係数	1.000-00000　0.0　0

単　8号	殻処分	殻種別:ｺﾝｸﾘｰﾄ殻(無筋)	単位	m3	単位数量	1	単価	

名称・規格	条件	単位	数量	単価	金額	摘要
処分費(t)		t	2.35			単　82号
合計						
単価						円／m3

1次単価表

単価使用年月	2022.11
歩掛適用年月	2022.11
労務調整係数	1.000-00000　0.0　0

単　9号	仮橋ｺﾝｸﾘｰﾄ基礎	ｺﾝｸﾘｰﾄ規格:18-8-25(高炉),幅:45cm,長さ:2,650cm,高さ:10cm	単位	箇所	単位数量	1	単価	

名称・規格	条件	単位	数量	単価	金額	摘要
ｺﾝｸﾘｰﾄ	小型構造物,人力打設,18-8-25(高炉),一般養生,無し,全ての費用	m3	1.2			
型枠	一般型枠,小型構造物	m2	5.4			
合計						
単価						円／箇所

1次単価表

単価使用年月	2022.11
歩掛適用年月	2022.11
労務調整係数	1.000-00000　0.0　0

単　10号	橋脚		単位	t	単位数量	268.3	単価	

名称・規格	条件	単位	数量	単価	金額	摘要
杭橋脚打込み工	H400,有,50未満,22m以下,ｸﾛｰﾗｸﾚｰﾝ油圧ﾗﾁｽｼﾞﾌﾞ型40～45t吊	本	60			単　83号
H形鋼杭賃料	H400,26m/本,140日,有,340日,有,無,1回	本	60			単　84号
材料費(t)		t	1.735			単　85号 PL　160*9
材料費(t)		t	0.754			単　86号 PL　400*10
材料費(t)		t	6.33			単　87号 PL　350*16
材料費(t)		t	5.426			単　88号 PL　300*16
材料費(t)		t	4.586			単　89号 L 100*100*10
材料費(t)		t	1.699			単　89号 L 100*100*10
合計						
単価						円／t

1次単価表

単価使用年月	2022.11
歩掛適用年月	2022.11
労務調整係数	1.000-00000　0.0　0

単　11号	仮橋上部	作業区分:架設	単位	t	単位数量	50.7	単価	

名称・規格	条件	単位	数量	単価	金額	摘要
上部工架設･撤去工	架設,ﾗﾌﾃﾚｰﾝｸﾚｰﾝ油圧伸縮ｼﾞﾌﾞ型 25 t吊,標準(1.0)	t	50.7			単　90号
H形鋼杭賃料	H400,8m/本,140日,無,無	本	6			単　91号
H形鋼杭賃料	H400,13m/本,140日,無,無	本	14			単　92号
H形鋼杭賃料	H350,38.5m/本,140日,無,無	本	3			単　93号
H形鋼杭賃料	H350,26.5m/本,140日,無,無	本	1			単　94号
材料費(t)		t	0.123			単　95号 溝形　200*80*7.5*11
材料費(t)		t	0.197			単　95号 溝形　200*80*7.5*11
材料費(t)		t	0.32			単　95号 溝形　200*80*7.5*11
材料費(t)		t	10.453			単　96号 溝形　250*90*9*13
合計						
単価						円／t

1次単価表

単価使用年月	2022.11
歩掛適用年月	2022.11
労務調整係数	1.000-00000　0.0　0

単　12号	覆工板設置･撤去[仮桟橋設置撤去工]		単位	m2	単位数量	1	単価	

名称・規格	条件	単位	数量	単価	金額	摘要
覆工板設置･撤去 (設置面積700m2を超える)	設置･撤去,標準(1.0)	m2	1			単　97号
覆工板賃料	覆工板(鋼製滑り止め 補強型),4.5月,無,無	m2	1			単　98号
合計						
単価						円／m2

1次単価表

単価使用年月	2022.11
歩掛適用年月	2022.11
労務調整係数	1.000-00000　0.0　0

単　13号	ボルト材料費		単位	個	単位数量	1,746	単価	

名称・規格	条件	単位	数量	単価	金額	摘要
摩擦接合用高力ﾎﾞﾙﾄ(六角) F10T M22×60		組	1,212			
摩擦接合用高力ﾎﾞﾙﾄ(六角) F10T M22×75		組	240			
摩擦接合用高力ﾎﾞﾙﾄ(六角) F10T M22×80		組	26			
摩擦接合用高力ﾎﾞﾙﾄ(六角) F10T M22×85		組	268			
合計						
単価						円／個

1次単価表

単価使用年月	2022.11
歩掛適用年月	2022.11
労務調整係数	1.000-00000　0.0　0

単　14号	盛土		単位	m3	単位数量	1	単価	

名称・規格	条件	単位	数量	単価	金額	摘要
路床盛土	2.5m以上4.0m未満	m3	1			
再生ｸﾗｯｼｬｰﾗﾝ RC-40		m3	1			
合計						
単価						円／m3

1次単価表

単価使用年月	2022.11
歩掛適用年月	2022.11
労務調整係数	1.000-00000　0.0　0

単　15号	大型土のう		単位	袋	単位数量	1	単価	

名称・規格	条件	単位	数量	単価	金額	摘要
大型土のう工	製作･設置,流用土,6m以下	袋	1			単 101号
合計						
単価						円／袋

１次単価表

単価使用年月	2022.11
歩掛適用年月	2022.11
労務調整係数	1.000-00000　0.0　0

単　16号	大型土のう運搬		単位	回	単位数量	1	単価	
名称・規格		条件	単位	数量	単価	金額	摘要	
ﾄﾗｯｸ(ｸﾚｰﾝ装置付)運転			日	1			単 102号	
合計								
単価							円／回	

１次単価表

単価使用年月	2022.11
歩掛適用年月	2022.11
労務調整係数	1.000-00000　0.0　0

単　17号	敷鉄板		単位	m2	単位数量	4.65	単価	
名称・規格		条件	単位	数量	単価	金額	摘要	
敷鉄板設置･撤去		設置	m2	4.65			単 103号	
敷鉄板賃料		22×1524×6096,無,140日,有,940日,無	枚	1			単 104号	
合計								
単価							円／m2	

1次単価表

単価使用年月	2022.11
歩掛適用年月	2022.11
労務調整係数	1.000-00000　0.0　0

単　18号	鋼矢板	鋼矢板型式:IV型,平均鋼矢板長さ:11.5m,鋼矢板打込長:10.8m,平均鋼矢板引抜長:0m	単位	枚	単位数量	1	単価	

名称・規格	条件	単位	数量	単価	金額	摘要
鋼矢板圧入(Nmax<=25)	陸上,IV型,12m以下	枚	1			単 105号
鋼矢板･H形鋼(埋設)	鋼矢板,新品	t	0.875			単 106号
合計						
単価						円／枚

1次単価表

単価使用年月	2022.11
歩掛適用年月	2022.11
労務調整係数	1.000-00000　0.0　0

単　19号	鋼矢板	鋼矢板型式:IV型,平均鋼矢板長さ:11.5m,鋼矢板打込長:6.6m,平均鋼矢板引抜長:0m	単位	枚	単位数量	1	単価	

名称・規格	条件	単位	数量	単価	金額	摘要
鋼矢板圧入(Nmax<=25)	陸上,IV型,9m以下	枚	1			単 107号
鋼矢板･H形鋼(埋設)	鋼矢板,新品	t	0.875			単 106号
合計						
単価						円／枚

1次単価表

単価使用年月	2022.11
歩掛適用年月	2022.11
労務調整係数	1.000-00000　0.0　0

単　20号	鋼矢板	鋼矢板型式:IV型,平均鋼矢板長さ:12m,鋼矢板打込長:7.1m,平均鋼矢板引抜長:0m	単位	枚	単位数量	1	単価	

名称・規格	条件	単位	数量	単価	金額	摘要
鋼矢板圧入(Nmax<=25)	陸上,IV型,9m以下	枚	1			単 107号
鋼矢板･H形鋼(埋設)	鋼矢板,新品	t	0.913			単 106号
合計						
単価						円／枚

1次単価表

単価使用年月	2022.11
歩掛適用年月	2022.11
労務調整係数	1.000-00000　0.0　0

単　21号	鋼矢板	鋼矢板型式:IV型,平均鋼矢板長さ:9.2m,鋼矢板打込長:7.1m,平均鋼矢板引抜長:0m	単位	枚	単位数量	1	単価	

名称・規格	条件	単位	数量	単価	金額	摘要
鋼矢板圧入(Nmax<=25)	陸上,IV型,9m以下	枚	1			単 107号
鋼矢板･H形鋼(埋設)	鋼矢板,新品	t	0.7			単 106号
合計						
単価						円／枚

１次単価表

単価使用年月	2022.11
歩掛適用年月	2022.11
労務調整係数	1.000-00000　0.0　0

単　22号	鋼矢板 （ガス切断）	鋼矢板型式:IV型,平均鋼矢板長さ:9.2m,鋼矢板打込長:9m,平均鋼矢板引抜長:0m	単位	枚	単位数量	1	単価	

名称・規格	条件	単位	数量	単価	金額	摘要
ｶﾞｽ切断	鋼矢板	箇所	1			単 108号
合計						
単価						円／枚

１次単価表

単価使用年月	2022.11
歩掛適用年月	2022.11
労務調整係数	1.000-00000　0.0　0

単　23号	スクラップ		単位	t	単位数量	1	単価	

名称・規格	条件	単位	数量	単価	金額	摘要
処分費 スクラップ　ヘビーＨＳ		t	1			
合計						
単価						円／ｔ

1次単価表

単価使用年月	2022.11
歩掛適用年月	2022.11
労務調整係数	1.000-00000　0.0　0

単　24号	土のう	大型土のう　丸形110*110　3年	単位	袋	単位数量	1	単価	

名称・規格	条件	単位	数量	単価	金額	摘要
大型土のう工	製作･設置,流用土,6m以下	袋	1			単 101号
合計						
単価						円／袋

1次単価表

単価使用年月	2022.11
歩掛適用年月	2022.11
労務調整係数	1.000-00000　0.0　0

単　25号	土のう運搬	4t　国府11.5km	単位	回	単位数量	1	単価	

名称・規格	条件	単位	数量	単価	金額	摘要
ﾄﾗｯｸ(ｸﾚｰﾝ装置付)運転		日	1			単 102号
合計						
単価						円／回

1次単価表

単価使用年月	2022.11
歩掛適用年月	2022.11
労務調整係数	1.000-00000　0.0　0

単　26号	交通誘導警備員		単位	人日	単位数量	1	単価	

名称・規格	条件	単位	数量	単価	金額	摘要
交通誘導警備員B		人日	1			単 109号
合計						
単価						円／人日

1次単価表

単価使用年月	2022.11
歩掛適用年月	2022.11
労務調整係数	1.000-00000　0.0　0

単　27号	掘削	土質:土砂,施工方法:ｵｰﾌﾟﾝｶｯﾄ,押土:無し,障害:無し,施工数量:5,000m3未満	単位	m3	単位数量	1	単価	

名称・規格	条件	単位	数量	単価	金額	摘要
掘削	土砂,ｵｰﾌﾟﾝｶｯﾄ,無し,無し,5,000m3未満	m3	1			
合計						
単価						円／m3

1次単価表

単価使用年月	2022.11
歩掛適用年月	2022.11
労務調整係数	1.000-00000　0.0　0

単　28号	土砂等運搬	土質:土砂(岩塊・玉石混り土含む)	単位	m3	単位数量	1	単価	

名称・規格	条件	単位	数量	単価	金額	摘要
土砂等運搬	標準,ﾊﾞｯｸﾎｳ山積0.8m3(平積0.6m3),土砂(岩塊・玉石混り土含む),有り,2.0km以下	m3	1			
合計						
単価						円／m3

1次単価表

単価使用年月	2022.11
歩掛適用年月	2022.11
労務調整係数	1.000-00000　0.0　0

単　29号	路体(築堤)盛土	施工幅員:4.0m以上	単位	m3	単位数量	1	単価	

名称・規格	条件	単位	数量	単価	金額	摘要
路体(築堤)盛土	4.0m以上,10,000m3未満,無し	m3	1			
合計						
単価						円／m3

1次単価表

単価使用年月	2022.11
歩掛適用年月	2022.11
労務調整係数	1.000-00000　0.0　0

単　30号	基面整正		単位	m2	単位数量	1	単価	

名称・規格	条件	単位	数量	単価	金額	摘要
基面整正		m2	1			
合計						
単価						円／m2

1次単価表

単価使用年月	2022.11
歩掛適用年月	2022.11
労務調整係数	1.000-00000　0.0　0

単　31号	ﾌﾟﾚｷｬｽﾄU型側溝	U型側溝規格:300*300	単位	m	単位数量	1	単価	

名称・規格	条件	単位	数量	単価	金額	摘要
U型側溝	据付け,無し,無し,鉄筋ｺﾝｸﾘｰﾄU型 JIS A 5372,300B 300×300×600,無し,小段面部,有り,再生ｸﾗｯｼｬﾗﾝ 40	m	1			単 111号
合計						
単価						円／m

１次単価表

単価使用年月	2022.11
歩掛適用年月	2022.11
労務調整係数	1.000-00000　0.0　0

単　32号	土のう		単位	袋	単位数量	1	単価	

名称・規格	条件	単位	数量	単価	金額	摘要
大型土のう工	製作･設置,購入土,6m以下	袋	1			単 112号
合計						
単価						円／袋

１次単価表

単価使用年月	2022.11
歩掛適用年月	2022.11
労務調整係数	1.000-00000　0.0　0

単　33号	大型土のう運搬		単位	回	単位数量	1	単価	

名称・規格	条件	単位	数量	単価	金額	摘要
ﾄﾗｯｸ(ｸﾚｰﾝ装置付)運転		日	1			単 102号
合計						
単価						円／回

1次単価表

単価使用年月	2022.11
歩掛適用年月	2022.11
労務調整係数	1.000-00000　0.0　0

単　34号	上層路盤(車道･路肩部)	路盤材種類:再生粒度調整砕石 RM-30,仕上り厚:100mm	単位	m2	単位数量	1	単価	

名称・規格	条件	単位	数量	単価	金額	摘要
上層路盤(車道･路肩部)	再生粒度調整砕石 RM-30,100mm,1層施工,全ての費用	m2	1			
合計						
単価						円／m2

1次単価表

単価使用年月	2022.11
歩掛適用年月	2022.11
労務調整係数	1.000-00000　0.0　0

単　35号	上層路盤(歩道部)	路盤材種類:再生粒度調整砕石 RM-30,仕上り厚:100mm	単位	m2	単位数量	1	単価	

名称・規格	条件	単位	数量	単価	金額	摘要
上層路盤(歩道部)	100mm,1層施工,再生粒度調整砕石 RM-30,全ての費用	m2	1			
合計						
単価						円／m2

1次単価表

単価使用年月	2022.11
歩掛適用年月	2022.11
労務調整係数	1.000-00000　0.0　0

単　36号	表層(車道･路肩部)	材料種類:密粒度ｱｽｺﾝ(13),舗装厚:5mm,平均幅員:3.0m超	単位	m2	単位数量	1	単価	

名称・規格	条件	単位	数量	単価	金額	摘要
表層(車道･路肩部)	3.0m超,50mm,密粒度ｱｽｺﾝ(13),ﾌﾟﾗｲﾑｺｰﾄ PK-3,全ての費用	m2	1			
合計						
単価						円／m2

1次単価表

単価使用年月	2022.11
歩掛適用年月	2022.11
労務調整係数	1.000-00000　0.0　0

単　37号	表層(歩道部)	材料種類:再生密粒度ｱｽｺﾝ(20),舗装厚:40mm,平均幅員:1.4m以上	単位	m2	単位数量	1	単価	

名称・規格	条件	単位	数量	単価	金額	摘要
表層(歩道部)	1.4m以上,40mm,再生密粒度ｱｽｺﾝ(20),ﾌﾟﾗｲﾑｺｰﾄ PK-3,全ての費用	m2	1			
合計						
単価						円／m2

1次単価表

単価使用年月	2022.11
歩掛適用年月	2022.11
労務調整係数	1.000-00000　0.0　0

単　38号	ｱｽｶｰﾌﾞ	材料種類:細粒度ｱｽｺﾝ(13),断面積:195cm2以上215cm2未満	単位	m	単位数量	1	単価	

名称・規格	条件	単位	数量	単価	金額	摘要
ｱｽｶｰﾌﾞ	195cm2以上215cm2未満,細粒度ｱｽｺﾝ(13),全ての費用	m	1			
合計						
単価						円／m

1次単価表

単価使用年月	2022.11
歩掛適用年月	2022.11
労務調整係数	1.000-00000　0.0　0

単　39号	溶融式区画線	施工方法区分:溶融式手動,規格･仕様区分:実線 15cm,塗布厚:厚1.5mm,排水性舗装:無し	単位	m	単位数量	1	単価	

名称・規格	条件	単位	数量	単価	金額	摘要
区画線設置	無し,溶融式手動,無し,実線 15cm,有り,1.5mm,無し,無し,含有量15～18%,白,ｱｽﾌｧﾙﾄ舗装,全ての費用	m	1			単 113号
合計						
単価						円／m

1次単価表

単価使用年月	2022.11
歩掛適用年月	2022.11
労務調整係数	1.000-00000　0.0　0

単　40号	溶融式区画線	施工方法区分:溶融式手動,規格･仕様区分:実線 45cm,塗布厚:厚1.5mm,排水性舗装:無し	単位	m	単位数量	1	単価	

名称・規格	条件	単位	数量	単価	金額	摘要
区画線設置	無し,溶融式手動,無し,実線 45cm,有り,1.5mm,無し,無し,含有量15～18%,白,ｱｽﾌｧﾙﾄ舗装,全ての費用	m	1			単 114号
合計						
単価						円／m

1次単価表

単価使用年月	2022.11
歩掛適用年月	2022.11
労務調整係数	1.000-00000　0.0　0

単　41号	溶融式区画線	施工方法区分:溶融式手動,規格･仕様区分:矢印･記号･文字 15cm換算,塗布厚:厚1.5mm,排水性舗装:無し	単位	m	単位数量	1	単価	

名称・規格	条件	単位	数量	単価	金額	摘要
区画線設置	無し,溶融式手動,無し,矢印･記号･文字 15cm換算,有り,1.5mm,無し,無し,含有量15～18%,白,ｱｽﾌｧﾙﾄ舗装,	m	1			単 115号
合計						
単価						円／m

1次単価表

単価使用年月	2022.11
歩掛適用年月	2022.11
労務調整係数	1.000-00000　0.0　0

単　42号	車線分離標	車線分離標規格:H=0.8m,施工区分:固定式(貼付式),施工規模:30本以上	単位	本	単位数量	1	単価	

名称・規格	条件	単位	数量	単価	金額	摘要
道路付属物設置工 (車線分離標[ﾗﾊﾞｰﾎﾟｰﾙ]設置)	固定式(貼付式),手間+材料費,本体(柱)径φ80ﾍﾞｰｽ径φ250高800,30本以上(標準),無,有	本	1			単 116号
合計						
単価						円／本

1次単価表

単価使用年月	2022.11
歩掛適用年月	2022.11
労務調整係数	1.000-00000　0.0　0

単　43号	仮設防護柵工	形式区分:ｶﾞｰﾄﾞﾚｰﾙ型,作業区分:設置	単位	m	単位数量	1	単価	

名称・規格	条件	単位	数量	単価	金額	摘要
高欄設置･撤去工	ｶﾞｰﾄﾞﾚｰﾙ型,設置,ﾗﾌﾃﾚｰﾝｸﾚｰﾝ油圧伸縮ｼﾞﾌﾞ型25t吊,標準(1.0)	m	1			単 117号
仮設防護柵賃料		m	1			暫定単価
合計						
単価						円／m

1次単価表

単価使用年月	2022.11
歩掛適用年月	2022.11
労務調整係数	1.000-00000　0.0　0

単　44号	ｺﾙｹﾞｰﾄﾊﾟｲﾌﾟ	管規格:ﾌﾗﾝｼﾞ型	単位	m	単位数量	1	単価	

名称・規格	条件	単位	数量	単価	金額	摘要
ｺﾙｹﾞｰﾄﾊﾟｲﾌﾟ	据付,ﾌﾗﾝｼﾞ型,800以上1200以下,全ての費用	m	1			
合計						
単価						円／m

1次単価表

単価使用年月	2022.11
歩掛適用年月	2022.11
労務調整係数	1.000-00000　0.0　0

単　45号	暗渠排水管		単位	m	単位数量	1	単価	

名称・規格	条件	単位	数量	単価	金額	摘要
暗渠排水管	据付,直管,200～400mm,全ての費用	m	1			
合計						
単価						円／m

1次単価表

単価使用年月	2022.11
歩掛適用年月	2022.11
労務調整係数	1.000-00000　0.0　0

単　46号	仮設パイプ継ぎ手		単位	個	単位数量	1	単価	

名称・規格	条件	単位	数量	単価	金額	摘要
継ぎ手パイプ		個	1			暫定単価
合計						
単価						円／個

1次単価表

単価使用年月	2022.11
歩掛適用年月	2022.11
労務調整係数	1.000-00000　0.0　0

単　47号	立ち入り防止柵		単位	m	単位数量	10	単価	

名称・規格	条件	単位	数量	単価	金額	摘要
金網･支柱(立入防止柵)	基礎ﾌﾞﾛｯｸ,1.5m	m	10			
支柱(立入防止柵)	基礎ﾌﾞﾛｯｸ	本	6			
合計						
単価						円／m

1次単価表

単価使用年月	2022.11
歩掛適用年月	2022.11
労務調整係数	1.000-00000　0.0　0

単　48号	防護柵撤去(ｶﾞｰﾄﾞﾚｰﾙ)		単位	m	単位数量	1	単価	
名称・規格		条件	単位	数量	単価	金額	摘要	
防護柵撤去工(ｶﾞｰﾄﾞﾚｰﾙ撤去工)		ｺﾝｸﾘｰﾄ建込・標準型,Gr-C-2B,無,無	m	1			単 118号	
合計								
単価							円／m	

1次単価表

単価使用年月	2022.11
歩掛適用年月	2022.11
労務調整係数	1.000-00000　0.0　0

単　49号	防護柵撤去(ｶﾞｰﾄﾞﾊﾟｲﾌﾟ)		単位	m	単位数量	1	単価	
名称・規格		条件	単位	数量	単価	金額	摘要	
防護柵撤去工 (ガードパイプ撤去工)		コンクリート建込,無,有	m	1			単 119号	
合計								
単価							円／m	

1次単価表

単価使用年月	2022.11
歩掛適用年月	2022.11
労務調整係数	1.000-00000　0.0　0

単　50号	防護柵(横断･転落防止柵)撤去		単位	m	単位数量	1	単価	
名称・規格		条件	単位	数量	単価	金額	摘要	
防護柵(横断･転落防止柵)撤去工		ｺﾝｸﾘｰﾄ建込,ﾋﾞｰﾑ式･ﾊﾟﾈﾙ式,2m,無,無	m	1			単 120号	
合計								
単価							円／m	

1次単価表

単価使用年月	2022.11
歩掛適用年月	2022.11
労務調整係数	1.000-00000　0.0　0

単　51号	ｺﾝｸﾘｰﾄ取壊し運搬処理	構造物区分:無筋構造物	単位	m3	単位数量	1	単価	
名称・規格		条件	単位	数量	単価	金額	摘要	
構造物とりこわし･運搬･処分(複合)		無筋構造物,無し,無し,必要,有り,14.4以下	m3	1			単 121号	
合計								
単価							円／m3	

1次単価表

単価使用年月	2022.11
歩掛適用年月	2022.11
労務調整係数	1.000-00000　0.0　0

単　52号	アスカーブ撤去	再利用区分:処分	単位	m	単位数量	1	単価	

名称・規格	条件	単位	数量	単価	金額	摘要
歩車道境界ﾌﾞﾛｯｸ撤去	処分	m	1			
合計						
単価						円／m

1次単価表

単価使用年月	2022.11
歩掛適用年月	2022.11
労務調整係数	1.000-00000　0.0　0

単　53号	殻運搬	殻種別:ｺﾝｸﾘｰﾄ殻(無筋)	単位	m3	単位数量	1	単価	

名称・規格	条件	単位	数量	単価	金額	摘要
殻運搬	ｺﾝｸﾘｰﾄ(無筋)構造物とりこわし,機械積込,有り,14.4km以下,全ての費用	m3	1			
合計						
単価						円／m3

1次単価表

単価使用年月	2022.11
歩掛適用年月	2022.11
労務調整係数	1.000-00000　0.0　0

単　54号	殻運搬	殻種別:ｱｽﾌｧﾙﾄ殻	単位	m3	単位数量	1	単価	

名称・規格	条件	単位	数量	単価	金額	摘要
殻運搬	舗装版破砕,機械(対策不要厚15cm超)又は必要,有り,12.0km以下,全ての費用	m3	1			
合計						
単価						円／m3

1次単価表

単価使用年月	2022.11
歩掛適用年月	2022.11
労務調整係数	1.000-00000　0.0　0

単　55号	殻処分	殻種別:ｺﾝｸﾘｰﾄ殻(無筋)	単位	m3	単位数量	1	単価	

名称・規格	条件	単位	数量	単価	金額	摘要
処分費(t)		t	2.5			単　82号
合計						
単価						円／m3

1次単価表

単価使用年月	2022.11
歩掛適用年月	2022.11
労務調整係数	1.000-00000　0.0　0

単　56号	殻処分	殻種別:ｱｽﾌｧﾙﾄ殻	単位	m3	単位数量	1	単価	

名称・規格	条件	単位	数量	単価	金額	摘要
処分費(t)		t	2.3			単 122号
合計						
単価						円／m3

1次単価表

単価使用年月	2022.11
歩掛適用年月	2022.11
労務調整係数	1.000-00000　0.0　0

単　57号	重力式擁壁 ５号重力式擁壁	擁壁平均高さ:1mを超え2m未満,本体 ｺﾝｸﾘｰﾄ規格:18-8-40(高炉)	単位	m3	単位数量	1	単価	

名称・規格	条件	単位	数量	単価	金額	摘要
重力式擁壁	1mを超え2m未満,18-8-40(高炉),有り,無し,一般養生,延長無し	m3	1			
合計						
単価						円／m3

1次単価表

単価使用年月	2022.11
歩掛適用年月	2022.11
労務調整係数	1.000-00000　0.0　0

単　58号	ﾌﾟﾚｷｬｽﾄﾎﾞｯｸｽ	内幅:1.2m,内高:1m	単位	m	単位数量	52.1	単価	

名称・規格	条件	単位	数量	単価	金額	摘要
ﾎﾞｯｸｽｶﾙﾊﾞｰﾄ	据付,2.0m/個,0<B<=1.25 0<H<=1.25 ,基礎砕石+均しｺﾝｸﾘｰﾄ,有り,標準, 全ての費用	m	22			
ﾎﾞｯｸｽｶﾙﾊﾞｰﾄ	据付,2.0m/個,0<B<=1.25 0<H<=1.25 ,基礎砕石+均しｺﾝｸﾘｰﾄ,有り,標準, 全ての費用	m	4			
ﾎﾞｯｸｽｶﾙﾊﾞｰﾄ	据付,2.0m/個,0<B<=1.25 0<H<=1.25 ,基礎砕石+均しｺﾝｸﾘｰﾄ,有り,標準, 全ての費用	m	2			
ﾎﾞｯｸｽｶﾙﾊﾞｰﾄ	据付,2.0m/個,0<B<=1.25 0<H<=1.25 ,基礎砕石+均しｺﾝｸﾘｰﾄ,有り,標準, 全ての費用	m	2			
ﾎﾞｯｸｽｶﾙﾊﾞｰﾄ	据付,2.0m/個,0<B<=1.25 0<H<=1.25 ,基礎砕石+均しｺﾝｸﾘｰﾄ,有り,標準, 全ての費用	m	1.052			
ﾎﾞｯｸｽｶﾙﾊﾞｰﾄ	据付,2.0m/個,0<B<=1.25 0<H<=1.25 ,基礎砕石+均しｺﾝｸﾘｰﾄ,有り,標準, 全ての費用	m	6			
ﾎﾞｯｸｽｶﾙﾊﾞｰﾄ	据付,2.0m/個,0<B<=1.25 0<H<=1.25 ,基礎砕石+均しｺﾝｸﾘｰﾄ,有り,標準, 全ての費用	m	2			
ﾎﾞｯｸｽｶﾙﾊﾞｰﾄ	据付,2.0m/個,0<B<=1.25 0<H<=1.25 ,基礎砕石+均しｺﾝｸﾘｰﾄ,有り,標準, 全ての費用	m	2			
ﾎﾞｯｸｽｶﾙﾊﾞｰﾄ	据付,2.0m/個,0<B<=1.25 0<H<=1.25 ,基礎砕石+均しｺﾝｸﾘｰﾄ,有り,標準, 全ての費用	m	1.77			
ﾎﾞｯｸｽｶﾙﾊﾞｰﾄ	据付,2.0m/個,0<B<=1.25 0<H<=1.25 ,基礎砕石+均しｺﾝｸﾘｰﾄ,有り,標準, 全ての費用	m	1.387			
ﾎﾞｯｸｽｶﾙﾊﾞｰﾄ	据付,2.0m/個,0<B<=1.25 0<H<=1.25 ,基礎砕石+均しｺﾝｸﾘｰﾄ,有り,標準, 全ての費用	m	1.642			
ﾎﾞｯｸｽｶﾙﾊﾞｰﾄ	据付,2.0m/個,0<B<=1.25 0<H<=1.25 ,基礎砕石+均しｺﾝｸﾘｰﾄ,有り,標準, 全ての費用	m	1.534			

1次単価表

単価使用年月	2022.11
歩掛適用年月	2022.11
労務調整係数	1.000-00000　0.0　0

単　58号	ﾌﾟﾚｷｬｽﾄﾎﾞｯｸｽ	内幅:1.2m,内高:1m	単位	m	単位数量	52.1	単価	

名称・規格	条件	単位	数量	単価	金額	摘要
ﾎﾞｯｸｽｶﾙﾊﾞｰﾄ	据付,2.0m/個,0<B<=1.25 0<H<=1.25 ,基礎砕石+均しｺﾝｸﾘｰﾄ,有り,標準, 全ての費用	m	1.552			
ﾎﾞｯｸｽｶﾙﾊﾞｰﾄ	据付,2.0m/個,0<B<=1.25 0<H<=1.25 ,基礎砕石+均しｺﾝｸﾘｰﾄ,有り,標準, 全ての費用	m	1.608			
ﾎﾞｯｸｽｶﾙﾊﾞｰﾄ	据付,2.0m/個,0<B<=1.25 0<H<=1.25 ,基礎砕石+均しｺﾝｸﾘｰﾄ,有り,標準, 全ての費用	m	1.515			
PC鋼材費		t	0.156			単 123号
定着金具費		個	40			単 124号
合計						
単価						円／m

1次単価表

単価使用年月	2022.11
歩掛適用年月	2022.11
労務調整係数	1.000-00000　0.0　0

単　59号	床掘り(掘削)	土質:土砂	単位	m3	単位数量	1	単価	

名称・規格	条件	単位	数量	単価	金額	摘要
掘削	土砂,ｵｰﾌﾟﾝｶｯﾄ,無し,無し,5,000m3未満	m3	1			
合計						
単価						円／m3

1次単価表

単価使用年月	2022.11
歩掛適用年月	2022.11
労務調整係数	1.000-00000　0.0　0

単　60号	床掘り	土質:土砂	単位	m3	単位数量	1	単価	

名称・規格	条件	単位	数量	単価	金額	摘要
床掘り	土砂,平均施工幅1m以上2m未満,自立式,無し	m3	1			
合計						
単価						円／m3

１次単価表

単価使用年月	2022.11
歩掛適用年月	2022.11
労務調整係数	1.000-00000　0.0　0

単　61号	埋戻し	土質:土砂	単位	m3	単位数量	1	単価	

名称・規格	条件	単位	数量	単価	金額	摘要
埋戻し	最大埋戻幅1m以上4m未満	m3	1			
合計						
単価						円／m3

１次単価表

単価使用年月	2022.11
歩掛適用年月	2022.11
労務調整係数	1.000-00000　0.0　0

単　62号	埋戻し	土質:土砂	単位	m3	単位数量	1	単価	

名称・規格	条件	単位	数量	単価	金額	摘要
埋戻し	最大埋戻幅1m未満	m3	1			
合計						
単価						円／m3

1次単価表

単価使用年月	2022.11
歩掛適用年月	2022.11
労務調整係数	1.000-00000　0.0　0

単　63号	基面整正		単位	m2	単位数量	1	単価	
名称・規格		条件	単位	数量	単価	金額	摘要	
基面整正			m2	1				
合計								
単価							円／m2	

1次単価表

単価使用年月	2022.11
歩掛適用年月	2022.11
労務調整係数	1.000-00000　0.0　0

単　64号	土砂等運搬	土質:土砂(岩塊･玉石混り土含む)	単位	m3	単位数量	1	単価	
名称・規格		条件	単位	数量	単価	金額	摘要	
土砂等運搬		標準,ﾊﾞｯｸﾎｳ山積0.8m3(平積0.6m3),土砂(岩塊･玉石混り土含む),有り,0.3km以下	m3	1				
合計								
単価							円／m3	

1次単価表

単価使用年月	2022.11
歩掛適用年月	2022.11
労務調整係数	1.000-00000　0.0　0

単　65号	不陸整正	補足材:有り,補足材種類･規格:再生ｸﾗｯｼｬｰﾗﾝ RC-40,補足材整正厚:49mm以上55mm未満	単位	m2	単位数量	1	単価	

名称・規格	条件	単位	数量	単価	金額	摘要
不陸整正	有り,49mm以上55mm未満,再生ｸﾗｯｼｬﾗﾝ RC-40,全ての費用	m2	1			
合計						
単価						円／m2

1次単価表

単価使用年月	2022.11
歩掛適用年月	2022.11
労務調整係数	1.000-00000　0.0　0

単　66号	下層路盤(車道･路肩部)	路盤材種類:再生ｸﾗｯｼｬﾗﾝ RC-40,仕上り厚:200mm	単位	m2	単位数量	1	単価	

名称・規格	条件	単位	数量	単価	金額	摘要
下層路盤(車道･路肩部)	200mm,1層施工,再生ｸﾗｯｼｬﾗﾝ RC-40,全ての費用	m2	1			
合計						
単価						円／m2

1次単価表

単価使用年月	2022.11
歩掛適用年月	2022.11
労務調整係数	1.000-00000　0.0　0

単　67号	上層路盤(車道･路肩部)	路盤材種類:再生粒度調整砕石 RM-30,仕上り厚:100mm	単位	m2	単位数量	1	単価	

名称・規格	条件	単位	数量	単価	金額	摘要
上層路盤(車道･路肩部)	再生粒度調整砕石 RM-30,100mm,1層施工,全ての費用	m2	1			
合計						
単価						円／m2

1次単価表

単価使用年月	2022.11
歩掛適用年月	2022.11
労務調整係数	1.000-00000　0.0　0

単　68号	表層(車道･路肩部)	材料種類:再生密粒度ｱｽｺﾝ(20),舗装厚:50mm,平均幅員:3.0m超	単位	m2	単位数量	1	単価	

名称・規格	条件	単位	数量	単価	金額	摘要
表層(車道･路肩部)	3.0m超,50mm,再生密粒度ｱｽｺﾝ(20),ﾌﾟﾗｲﾑｺｰﾄ PK-3,全ての費用	m2	1			
合計						
単価						円／m2

1次単価表

単価使用年月	2022.11
歩掛適用年月	2022.11
労務調整係数	1.000-00000　0.0　0

単　69号	鋼矢板	鋼矢板型式:III型,平均鋼矢板長さ:8m,鋼矢板打込長:7.5m,平均鋼矢板引抜長:7.5m	単位	枚	単位数量	227	単価	

名称・規格	条件	単位	数量	単価	金額	摘要
鋼矢板圧入(Nmax<=25)	陸上,III型,9m以下	枚	227			単 126号
鋼矢板引抜き	陸上,III型,9m以下	枚	227			単 127号
鋼矢板賃料(普通鋼矢板)	III型,8m/枚,30日,無,無	枚	227			単 128号
合計						
単価						円／枚

1次単価表

単価使用年月	2022.11
歩掛適用年月	2022.11
労務調整係数	1.000-00000　0.0　0

単　70号	交通誘導警備員		単位	人日	単位数量	1	単価	
名称・規格		条件	単位	数量	単価	金額	摘要	
交通誘導警備員B			人日	1			単 109号	
合計								
単価							円／人日	

1次単価表

単価使用年月	2022.11
歩掛適用年月	2022.11
労務調整係数	1.000-00000　0.0　0

単　71号	舗装版破砕	舗装版種別:ｱｽﾌｧﾙﾄ舗装版,舗装版厚:5cm	単位	m2	単位数量	1	単価	
名称・規格		条件	単位	数量	単価	金額	摘要	
舗装版破砕		ｱｽﾌｧﾙﾄ舗装版,無し,必要,15cm以下,有り,全ての費用	m2	1				
合計								
単価							円／m2	

1次単価表

単価使用年月	2022.11
歩掛適用年月	2022.11
労務調整係数	1.000-00000　0.0　0

単　72号	ｺﾝｸﾘｰﾄ取壊し運搬処理	構造物区分:無筋構造物	単位	m3	単位数量	1	単価	

名称・規格	条件	単位	数量	単価	金額	摘要
構造物とりこわし･運搬･処分 (複合)	無筋構造物,無し,無し,必要,有り,14.4以下	m3	1			単 129号
合計						
単価						円／m3

1次単価表

単価使用年月	2022.11
歩掛適用年月	2022.11
労務調整係数	1.000-00000　0.0　0

単　73号	ｺﾝｸﾘｰﾄ取壊し運搬処理	構造物区分:鉄筋構造物	単位	m3	単位数量	1	単価	

名称・規格	条件	単位	数量	単価	金額	摘要
構造物とりこわし･運搬･処分 (複合)	鉄筋構造物,無し,無し,必要,有り,14.4以下	m3	1			単 130号
合計						
単価						円／m3

1次単価表

単価使用年月	2022.11
歩掛適用年月	2022.11
労務調整係数	1.000-00000　0.0　0

単　74号	殻運搬	殻種別:ｱｽﾌｧﾙﾄ殻	単位	m3	単位数量	1	単価	

名称・規格	条件	単位	数量	単価	金額	摘要
殻運搬	舗装版破砕,機械(対策不要厚15cm超)又は必要,有り,12.0km以下,全ての費用	m3	1			
合計						
単価						円／m3

1次単価表

単価使用年月	2022.11
歩掛適用年月	2022.11
労務調整係数	1.000-00000　0.0　0

単　75号	殻処分	殻種別:ｱｽﾌｧﾙﾄ殻	単位	m3	単位数量	1	単価	

名称・規格	条件	単位	数量	単価	金額	摘要
処分費(t)		t	2.3			単 122号
合計						
単価						円／m3

２次単価表

単価使用年月	2022.11
歩掛適用年月	2022.11
労務調整係数	1.000-00000　0.0　0

単　76号	全回転式ｵｰﾙｹｰｼﾝｸﾞ工	1000mm,44.1m,0m,0m,0m,40m,生ｺﾝｸﾘｰﾄ各種	単位	本	単位数量	1	単価	

名称・規格	条件	単位	数量	単価	金額	摘要
土木一般世話役		人				
とび工		人				
特殊作業員		人				
普通作業員		人				
全回転型ｵｰﾙｹｰｼﾝｸﾞ掘削機運転	1000mm,44.1m,0m,0m,0m	日	2.82			単 131号
ｸﾛｰﾗｸﾚｰﾝ運転	1000mm,44.1m,0m,0m,0m	日	2.82			単 132号
ﾊﾞｯｸﾎｳ運転		日	2.82			単 133号
生ｺﾝｸﾘｰﾄ 30-15-25(20)C=350 高炉		m3	34.243			
諸雑費(率+まるめ)		式	1			
合計						
単価						円／本

２次単価表

単価使用年月	2022.11
歩掛適用年月	2022.11
労務調整係数	1.000-00000　0.0　0

単　77号	鉄筋工[市場単価]	SD345 D13,場所打杭用かご筋,10t未満,無,無,補正無(鉄筋割合10%未満含む)	単位	t	単位数量	1	単価	

名称・規格	条件	単位	数量	単価	金額	摘要
鉄筋ｺﾝｸﾘｰﾄ用棒鋼 SD345 D13		t	1.03			
鉄筋工 加工･組立共 場所打杭用かご筋(無溶接工法)		t	1			
諸雑費(まるめ)		式	1			
合計						
単価						円／t

２次単価表

単価使用年月	2022.11
歩掛適用年月	2022.11
労務調整係数	1.000-00000　0.0　0

単　78号	鉄筋工[市場単価]	SD345 D16～25,場所打杭用かご筋,10t未満,無,無,補正無(鉄筋割合10%未満含む)	単位	t	単位数量	1	単価	

名称・規格	条件	単位	数量	単価	金額	摘要
鉄筋ｺﾝｸﾘｰﾄ用棒鋼 SD345 D16～25		t	1.03			
鉄筋工 加工･組立共 場所打杭用かご筋(無溶接工法)		t	1			
諸雑費(まるめ)		式	1			
合計						
単価						円／t

２次単価表

単価使用年月	2022.11
歩掛適用年月	2022.11
労務調整係数	1.000-00000　0.0　0

単　79号	鉄筋工[市場単価]	SD345 D29～32,場所打杭用かご筋,10t未満,無,無,補正無(鉄筋割合10%未満含む)	単位	t	単位数量	1	単価	

名称・規格	条件	単位	数量	単価	金額	摘要
鉄筋ｺﾝｸﾘｰﾄ用棒鋼 SD345 D29～32		t	1.03			
鉄筋工 加工･組立共 場所打杭用かご筋(無溶接工法)		t	1			
諸雑費(まるめ)		式	1			
合計						
単価						円／t

２次単価表

単価使用年月	2022.11
歩掛適用年月	2022.11
労務調整係数	1.000-00000　0.0　0

単　80号	杭頭処理	1000mm	単位	本	単位数量	1	単価	

名称・規格	条件	単位	数量	単価	金額	摘要
土木一般世話役		人				
特殊作業員		人				
ﾗﾌﾃﾚｰﾝｸﾚｰﾝ[油圧伸縮ｼﾞﾌﾞ型] 50t吊		日	0.09			
諸雑費(率+まるめ)		式	1			
合計						
単価						円／本

２次単価表

単価使用年月	2022.11
歩掛適用年月	2022.11
労務調整係数	1.000-00000　0.0　0

単　81号	処分費(t)		単位	t	単位数量	1	単価	

名称・規格	条件	単位	数量	単価	金額	摘要
処分費 徳島東部処分場		t	1			
合計						
単価						円／t

２次単価表

単価使用年月	2022.11
歩掛適用年月	2022.11
労務調整係数	1.000-00000　0.0　0

単　82号	処分費(t)		単位	t	単位数量	100	単価	

名称・規格	条件	単位	数量	単価	金額	摘要
処分費 コンクリート殻（無菌）		t	100			
合計						
単価						円／t

２次単価表

単価使用年月	2022.11
歩掛適用年月	2022.11
労務調整係数	1.000-00000　0.0　0

単　83号	杭橋脚打込み工	H400,有,50未満,22m以下,ｸﾛｰﾗｸﾚｰﾝ 油圧ﾗﾁｽｼﾞﾌﾞ型40～45t吊	単位	本	単位数量	10	単価	

名称・規格	条件	単位	数量	単価	金額	摘要
土木一般世話役		人				
とび工		人				
特殊作業員		人				
普通作業員		人				
ﾊﾞｲﾌﾞﾛﾊﾝﾏ杭打機運転	電動式ﾊﾞｲﾌﾞﾛﾊﾝﾏ 90kW(普通型),油圧式ｳｲﾝﾁ･ﾗﾁｽｼﾞﾌﾞ型40～45t吊	日	2.5			単 134号
杭打ち用ｳｫｰﾀｼﾞｪｯﾄ運転		日	2.5			単 135号
諸雑費(率+まるめ)		式	1			
合計						
単価						円／本

２次単価表

単価使用年月	2022.11
歩掛適用年月	2022.11
労務調整係数	1.000-00000　0.0　0

単　84号	H形鋼杭賃料	H400,26m/本,140日,有,340日,有,無,1回	単位	本	単位数量	1	単価	

名称・規格	条件	単位	数量	単価	金額	摘要
H形鋼(杭用) 400型(172kg/m)	供用日数:140日,総供用日数:340日	t	4.472			
H形鋼 修理費及び損耗費		t	4.472			
諸雑費(まるめ)		式	1			
合計						
単価						円／本

２次単価表

単価使用年月	2022.11
歩掛適用年月	2022.11
労務調整係数	1.000-00000　0.0　0

単　85号	材料費(t)		単位	t	単位数量	1	単価	

名称・規格	条件	単位	数量	単価	金額	摘要
材料費 平鋼　160*9		t	1			
合計						
単価						円／t

２次単価表

単価使用年月	2022.11
歩掛適用年月	2022.11
労務調整係数	1.000-00000　0.0　0

単　86号	材料費(t)		単位	t	単位数量	1	単価	

名称・規格	条件	単位	数量	単価	金額	摘要
材料費 平鋼　400*10		t	1			
合計						
単価						円／t

２次単価表

単価使用年月	2022.11
歩掛適用年月	2022.11
労務調整係数	1.000-00000　0.0　0

単　87号	材料費(t)		単位	t	単位数量	1	単価	

名称・規格	条件	単位	数量	単価	金額	摘要
材料費 平鋼　350*16		t	1			
合計						
単価						円／t

２次単価表

単価使用年月	2022.11
歩掛適用年月	2022.11
労務調整係数	1.000-00000　0.0　0

単　88号	材料費(t)		単位	t	単位数量	1	単価	

名称・規格	条件	単位	数量	単価	金額	摘要
材料費 平鋼　300*16		t	1			
合計						
単価						円／t

２次単価表

単価使用年月	2022.11
歩掛適用年月	2022.11
労務調整係数	1.000-00000　0.0　0

単　89号	材料費(t)		単位	t	単位数量	1	単価	

名称・規格	条件	単位	数量	単価	金額	摘要
材料費 山形鋼　100*100*10		t	1			
合計						
単価						円／t

２次単価表

単価使用年月	2022.11
歩掛適用年月	2022.11
労務調整係数	1.000-00000　0.0　0

単　90号	上部工架設･撤去工	架設,ﾗﾌﾃﾚｰﾝｸﾚｰﾝ油圧伸縮ｼﾞﾌﾞ型 25t吊,標準(1.0)	単位	t	単位数量	10	単価	

名称・規格	条件	単位	数量	単価	金額	摘要
橋りょう世話役		人				
橋りょう特殊工		人				
普通作業員		人				
ﾗﾌﾃﾚｰﾝｸﾚｰﾝ[油圧伸縮ｼﾞﾌﾞ型] 25t吊		日	0.58			
諸雑費(率+まるめ)		式	1			
合計						
単価						円／t

２次単価表

単価使用年月	2022.11
歩掛適用年月	2022.11
労務調整係数	1.000-00000　0.0　0

単　91号	H形鋼杭賃料	H400,8m/本,140日,無,無	単位	本	単位数量	1	単価	

名称・規格	条件	単位	数量	単価	金額	摘要
H形鋼(杭用) 400型(172kg/m)	供用日数:140日	t	1.376			
諸雑費(まるめ)		式	1			
合計						
単価						円／本

２次単価表

単価使用年月	2022.11
歩掛適用年月	2022.11
労務調整係数	1.000-00000　0.0　0

単　92号	H形鋼杭賃料	H400,13m/本,140日,無,無	単位	本	単位数量	1	単価	

名称・規格	条件	単位	数量	単価	金額	摘要
H形鋼(杭用) 400型(172kg/m)	供用日数:140日	t	2.236			
諸雑費(まるめ)		式	1			
合計						
単価						円／本

２次単価表

単価使用年月	2022.11
歩掛適用年月	2022.11
労務調整係数	1.000-00000　0.0　0

単　93号	H形鋼杭賃料	H350,38.5m/本,140日,無,無	単位	本	単位数量	1	単価	

名称・規格	条件	単位	数量	単価	金額	摘要
H形鋼(杭用) 350型(135kg/m)	供用日数:140日	t	5.198			
諸雑費(まるめ)		式	1			
合計						
単価						円／本

２次単価表

単価使用年月	2022.11
歩掛適用年月	2022.11
労務調整係数	1.000-00000　0.0　0

単　94号	H形鋼杭賃料	H350,26.5m/本,140日,無,無	単位	本	単位数量	1	単価	

名称・規格	条件	単位	数量	単価	金額	摘要
H形鋼(杭用) 350型(135kg/m)	供用日数:140日	t	3.578			
諸雑費(まるめ)		式	1			
合計						
単価						円／本

２次単価表

単価使用年月	2022.11
歩掛適用年月	2022.11
労務調整係数	1.000-00000　0.0　0

単　95号	材料費(t)		単位	t	単位数量	1	単価	
名称・規格		条件	単位	数量	単価	金額	摘要	
材料費 溝形鋼　200*80*7.5*11			t	1				
合計								
単価							円／t	

２次単価表

単価使用年月	2022.11
歩掛適用年月	2022.11
労務調整係数	1.000-00000　0.0　0

単　96号	材料費(t)		単位	t	単位数量	1	単価	
名称・規格		条件	単位	数量	単価	金額	摘要	
材料費 溝形鋼　250*90*9*13			t	1				
合計								
単価							円／t	

２次単価表

単価使用年月	2022.11
歩掛適用年月	2022.11
労務調整係数	1.000-00000　0.0　0

単　97号	覆工板設置･撤去 (設置面積700m2を超える)	設置･撤去,標準(1.0)	単位	m2	単位数量	100	単価	

名称・規格	条件	単位	数量	単価	金額	摘要
土木一般世話役		人				
とび工		人				
普通作業員		人				
ﾗﾌﾃﾚｰﾝｸﾚｰﾝ[油圧伸縮ｼﾞﾌﾞ型] 25t吊		日	1.3			
諸雑費(まるめ)		式	1			
合計						
単価						円／m2

２次単価表

単価使用年月	2022.11
歩掛適用年月	2022.11
労務調整係数	1.000-00000　0.0　0

単　98号	覆工板賃料	覆工板(鋼製滑り止め 補強型),4.5月,無,無	単位	m2	単位数量	1	単価	

名称・規格	条件	単位	数量	単価	金額	摘要
覆工板 鋼製滑り止め 補強型	供用月数:4.5ヶ月	m2	1			
諸雑費(まるめ)		式	1			
合計						
単価						円／m2

２次単価表

単価使用年月	2022.11
歩掛適用年月	2022.11
労務調整係数	1.000-00000　0.0　0

単　99号	汚濁防止ﾌｪﾝｽ設置･撤去	設置･撤去	単位	m	単位数量	100	単価	

名称・規格	条件	単位	数量	単価	金額	摘要
土木一般世話役		人				
普通作業員		人				
ﾊﾞｯｸﾎｳ運転		日	2.2			単 136号
諸雑費(率+まるめ)		式	1			
合計						
単価						円／m

２次単価表

単価使用年月	2022.11
歩掛適用年月	2022.11
労務調整係数	1.000-00000　0.0　0

単 100号	賃料		単位	組	単位数量	1	単価	

名称・規格	条件	単位	数量	単価	金額	摘要
賃料		組	1			
合計						
単価						円／組

２次単価表

単価使用年月	2022.11
歩掛適用年月	2022.11
労務調整係数	1.000-00000　0.0　0

単 101号	大型土のう工	製作･設置,流用土,6m以下	単位	袋	単位数量	10	単価	

名称・規格	条件	単位	数量	単価	金額	摘要
土木一般世話役		人				
特殊作業員		人				
普通作業員		人				
大型土のう袋材 H=1.08m W=1.1m		袋	10			
ﾊﾞｯｸﾎｳ運転	製作･設置,6m以下	日	0.278			単 137号
諸雑費(率+まるめ)		式	1			
合計						
単価						円／袋

２次単価表

単価使用年月	2022.11
歩掛適用年月	2022.11
労務調整係数	1.000-00000　0.0　0

単 102号	ﾄﾗｯｸ(ｸﾚｰﾝ装置付)運転		単位	日	単位数量	1	単価	

名称・規格	条件	単位	数量	単価	金額	摘要
運転手(特殊)		人				
軽油 1.2号		L	23			
ﾄﾗｯｸ[ｸﾚｰﾝ装置付] ﾍﾞｰｽﾄﾗｯｸ2t積 吊能力2.9t	機械条件:供用　持込	供用日				
諸雑費(まるめ)		式	1			
合計						
単価						円／日

２次単価表

単価使用年月	2022.11
歩掛適用年月	2022.11
労務調整係数	1.000-00000　0.0　0

単 103号	敷鉄板設置･撤去	設置	単位	m2	単位数量	100	単価	

名称・規格	条件	単位	数量	単価	金額	摘要
土木一般世話役		人				
とび工		人				
普通作業員		人				
ﾊﾞｯｸﾎｳ(ｸﾛｰﾗ型)運転		日	0.152			単 138号
諸雑費(率+まるめ)		式	1			
合計						
単価						円／m2

２次単価表

単価使用年月	2022.11
歩掛適用年月	2022.11
労務調整係数	1.000-00000　0.0　0

単 104号	敷鉄板賃料	22×1524×6096,無,140日,有,940日,無	単位	枚	単位数量	1	単価	

名称・規格	条件	単位	数量	単価	金額	摘要
敷き鉄板賃料 22×1524×6096	供用日数:140日,総供用日数:940日	枚	1			
諸雑費(まるめ)		式	1			
合計						
単価						円／枚

２次単価表

単価使用年月	2022.11
歩掛適用年月	2022.11
労務調整係数	1.000-00000　0.0　0

単 105号	鋼矢板圧入(Nmax<=25)	陸上,IV型,12m以下	単位	枚	単位数量	10	単価	

名称・規格	条件	単位	数量	単価	金額	摘要
土木一般世話役		人				
特殊作業員		人				
とび工		人				
油圧式杭圧入引抜機運転	圧入(Nmax<=25),IV型	日	0.455			単 139号
ﾗﾌﾃﾚｰﾝｸﾚｰﾝ運転	25t吊 排ｶﾞｽ対策型(第2次基準値)	日	0.455			単 140号
諸雑費(率+まるめ)		式	1			
合計						
単価						円／枚

２次単価表

単価使用年月	2022.11
歩掛適用年月	2022.11
労務調整係数	1.000-00000　0.0　0

単 106号	鋼矢板･H形鋼(埋設)	鋼矢板,新品	単位	t	単位数量	1	単価	

名称・規格	条件	単位	数量	単価	金額	摘要
鋼矢板 市中価格 SY295		t	1			
諸雑費(まるめ)		式	1			
合計						
単価						円／t

２次単価表

単価使用年月	2022.11
歩掛適用年月	2022.11
労務調整係数	1.000-00000　0.0　0

単 107号	鋼矢板圧入(Nmax<=25)	陸上,IV型,9m以下	単位	枚	単位数量	10	単価	

名称・規格	条件	単位	数量	単価	金額	摘要
土木一般世話役		人				
特殊作業員		人				
とび工		人				
油圧式杭圧入引抜機運転	圧入(Nmax<=25),IV型	日	0.357			単 139号
ﾗﾌﾃﾚｰﾝｸﾚｰﾝ運転	25t吊 排ｶﾞｽ対策型(第2次基準値)	日	0.357			単 140号
諸雑費(率+まるめ)		式	1			
合計						
単価						円／枚

２次単価表

単価使用年月	2022.11
歩掛適用年月	2022.11
労務調整係数	1.000-00000　0.0　0

単 108号	ｶﾞｽ切断	鋼矢板	単位	箇所	単位数量	1	単価	

名称・規格	条件	単位	数量	単価	金額	摘要
溶接工		人				
普通作業員		人				
酸素 ﾎﾞﾝﾍﾞ		m3				
ｱｾﾁﾚﾝ ﾎﾞﾝﾍﾞ		kg				
諸雑費(率+まるめ)		式	1			
合計						
単価						円／箇所

２次単価表

単価使用年月	2022.11
歩掛適用年月	2022.11
労務調整係数	1.000-00000　0.0　0

単 109号	交通誘導警備員B		単位	人日	単位数量	1	単価	

名称・規格	条件	単位	数量	単価	金額	摘要
交通誘導警備員B		人				
諸雑費(まるめ)		式	1			
合計						
単価						円／人日

２次単価表

単価使用年月	2022.11
歩掛適用年月	2022.11
労務調整係数	1.000-00000　0.0　0

単 110号	施工調査費		単位	式	単位数量	1	単価	

名称・規格	条件	単位	数量	単価	金額	摘要
オーリス（非破壊調査システム） 旧橋台基礎杭調査		式	1			
合計						

２次単価表

単価使用年月	2022.11
歩掛適用年月	2022.11
労務調整係数	1.000-00000　0.0　0

単 111号	U型側溝	据付け,無し,無し,鉄筋ｺﾝｸﾘｰﾄU型 JIS A 5372,300B 300×300×600,無し,小段面部,有り,再生ｸﾗｯｼｬﾗﾝ 40	単位	m	単位数量	10	単価	

名称・規格	条件	単位	数量	単価	金額	摘要
U型側溝 昼間 L600 300kg以下 制約無 8休		m	10			
鉄筋ｺﾝｸﾘｰﾄU形 300B 300×300×600		個	16.5			
再生ｸﾗｯｼｬｰﾗﾝ RC-40		m3	6			
諸雑費(まるめ)		式	1			
合計						
単価						円／m

２次単価表

単価使用年月	2022.11
歩掛適用年月	2022.11
労務調整係数	1.000-00000　0.0　0

単 112号	大型土のう工	製作･設置,購入土,6m以下	単位	袋	単位数量	10	単価	

名称・規格	条件	単位	数量	単価	金額	摘要
土木一般世話役		人				
特殊作業員		人				
普通作業員		人				
大型土のう袋材 H=1.08m W=1.1m		袋	10			
購入土 RC-40		m3	10			
ﾊﾞｯｸﾎｳ運転	製作･設置,6m以下	日	0.278			単 137号
諸雑費(率+まるめ)		式	1			
合計						
単価						円／袋

２次単価表

単価使用年月	2022.11
歩掛適用年月	2022.11
労務調整係数	1.000-00000　0.0　0

単 113号	区画線設置	無し,溶融式手動,無し,実線 15cm, 有り,1.5mm,無し,無し,含有量15～18%,白,ｱｽﾌｧﾙﾄ舗装,全ての費用	単位	m	単位数量	1,000	単価	

名称・規格	条件	単位	数量	単価	金額	摘要
区画線設置(溶融式) 昼間 豪雪無 実線15cm 制約受 8休		m	1,000			
ﾄﾗﾌｨｯｸﾍﾟｲﾝﾄ 溶融型 3種1号 ﾋﾞｰｽﾞ15～18 白		kg	570			
ｶﾞﾗｽﾋﾞｰｽﾞ 0.106～0.850mm		kg	25			
接着用ﾌﾟﾗｲﾏｰ 区画線用		kg	25			
軽油 1.2号		L	44			
諸雑費(率+まるめ)		式	1			
合計						
単価						円／m

２次単価表

単価使用年月	2022.11
歩掛適用年月	2022.11
労務調整係数	1.000-00000　0.0　0

単 114号	区画線設置	無し,溶融式手動,無し,実線 45cm, 有り,1.5mm,無し,無し,含有量15～1 8%,白,ｱｽﾌｧﾙﾄ舗装,全ての費用	単位	m	単位数量	1,000	単価	

名称・規格	条件	単位	数量	単価	金額	摘要
区画線設置(溶融式) 昼間 豪雪無 実線45cm 制約受 8休		m	1,000			
ﾄﾗﾌｨｯｸﾍﾟｲﾝﾄ 溶融型 3種1号 ﾋﾞｰｽﾞ15～18 白		kg	1,700			
ｶﾞﾗｽﾋﾞｰｽﾞ 0.106～0.850mm		kg	75			
接着用ﾌﾟﾗｲﾏｰ 区画線用		kg	75			
軽油 1.2号		L	80			
諸雑費(率+まるめ)		式	1			
合計						
単価						円／m

２次単価表

単価使用年月	2022.11
歩掛適用年月	2022.11
労務調整係数	1.000-00000　0.0　0

単 115号	区画線設置	無し,溶融式手動,無し,矢印･記号･文字 15cm換算,有り,1.5mm,無し,無し,含有量15～18%,白,ｱｽﾌｧﾙﾄ舗装,	単位	m	単位数量	1,000	単価	

名称・規格	条件	単位	数量	単価	金額	摘要
区画線設置(溶融式) 昼間 豪雪無 矢印･記号･文字 受 8休		m	1,200			
ﾄﾗﾌｨｯｸﾍﾟｲﾝﾄ 溶融型 3種1号 ﾋﾞｰｽﾞ15～18 白		kg	684			
ｶﾞﾗｽﾋﾞｰｽﾞ 0.106～0.850mm		kg	30			
接着用ﾌﾟﾗｲﾏｰ 区画線用		kg	30			
軽油 1.2号		L	132			
諸雑費(率+まるめ)		式	1			
合計						
単価						円／m

２次単価表

単価使用年月	2022.11
歩掛適用年月	2022.11
労務調整係数	1.000-00000　0.0　0

単 116号	道路付属物設置工 (車線分離標[ﾗﾊﾞｰﾎﾟｰﾙ]設置)	固定式(貼付式),手間+材料費,本体(柱)径φ80ﾍﾞｰｽ径φ250高800,30本以上(標準),無,有	単位	本	単位数量	1	単価	

名称・規格	条件	単位	数量	単価	金額	摘要
車線分離標(ﾗﾊﾞｰﾎﾟｰﾙ)設置 固定式 貼付式 φ80 高さ800㎜		本	1			
諸雑費(まるめ)		式	1			
合計						
単価						円／本

２次単価表

単価使用年月	2022.11
歩掛適用年月	2022.11
労務調整係数	1.000-00000　0.0　0

単 117号	高欄設置･撤去工	ｶﾞｰﾄﾞﾚｰﾙ型,設置,ﾗﾌﾃﾚｰﾝｸﾚｰﾝ油圧伸縮ｼﾞﾌﾞ型25t吊,標準(1.0)	単位	m	単位数量	100	単価	

名称・規格	条件	単位	数量	単価	金額	摘要
土木一般世話役		人				
とび工		人				
普通作業員		人				
ﾗﾌﾃﾚｰﾝｸﾚｰﾝ[油圧伸縮ｼﾞﾌﾞ型] 25t吊		日	1.4			
諸雑費(率+まるめ)		式	1			
合計						
単価						円／m

２次単価表

単価使用年月	2022.11
歩掛適用年月	2022.11
労務調整係数	1.000-00000　0.0　0

単 118号	防護柵撤去工(ｶﾞｰﾄﾞﾚｰﾙ撤去工)	ｺﾝｸﾘｰﾄ建込・標準型,Gr-C-2B,無,無	単位	m	単位数量	1	単価	

名称・規格	条件	単位	数量	単価	金額	摘要
ｶﾞｰﾄﾞﾚｰﾙ撤去工 CO建込用 Gr-A､B､C-2B		m	1			
諸雑費(まるめ)		式	1			
合計						
単価						円／m

２次単価表

単価使用年月	2022.11
歩掛適用年月	2022.11
労務調整係数	1.000-00000　0.0　0

単 119号	防護柵撤去工 (ガードパイプ撤去工)	コンクリート建込,無,有	単位	m	単位数量	1	単価	

名称・規格	条件	単位	数量	単価	金額	摘要
ｶﾞｰﾄﾞﾊﾟｲﾌﾟ撤去工 CO建込用 Gp-Ap､Bp､Cp-2B		m	1			
諸雑費(まるめ)		式	1			
合計						
単価						円／m

２次単価表

単価使用年月	2022.11
歩掛適用年月	2022.11
労務調整係数	1.000-00000　0.0　0

単 120号	防護柵(横断･転落防止柵)撤去工	ｺﾝｸﾘｰﾄ建込,ﾋﾞｰﾑ式･ﾊﾟﾈﾙ式,2m,無,無	単位	m	単位数量	100	単価	

名称・規格	条件	単位	数量	単価	金額	摘要
横断･転落防止柵撤去工 CO建込用 ﾋﾞｰﾑ式･ﾊﾟﾈﾙ式		m	100			
諸雑費(まるめ)		式	1			
合計						
単価						円／m

２次単価表

単価使用年月	2022.11
歩掛適用年月	2022.11
労務調整係数	1.000-00000　0.0　0

単 121号	構造物とりこわし･運搬･処分 (複合)	無筋構造物,無し,無し,必要,有り,14.4以下	単位	m3	単位数量	1	単価	

名称・規格	条件	単位	数量	単価	金額	摘要
構造物とりこわし	無筋構造物,機械施工,無し,無し,必要	m3	1			単 141号
処分費(m3)		m3	1			単 142号
殻運搬	ｺﾝｸﾘｰﾄ(無筋)構造物とりこわし,機械積込,有り,14.4km以下,全ての費用	m3	1			
合計						
単価						円／m3

２次単価表

単価使用年月	2022.11
歩掛適用年月	2022.11
労務調整係数	1.000-00000　0.0　0

単 122号	処分費(t)		単位	t	単位数量	100	単価	

名称・規格	条件	単位	数量	単価	金額	摘要
処分費 アスファルト殻		t	100			
合計						
単価						円／t

２次単価表

単価使用年月	2022.11
歩掛適用年月	2022.11
労務調整係数	1.000-00000　0.0　0

単 123号	PC鋼材費		単位	t	単位数量	1	単価	

名称・規格	条件	単位	数量	単価	金額	摘要
PC鋼より線　φ12.7		t	1			
合計						
単価						円／t

２次単価表

単価使用年月	2022.11
歩掛適用年月	2022.11
労務調整係数	1.000-00000　0.0　0

単 124号	定着金具費		単位	個	単位数量	1	単価	

名称・規格	条件	単位	数量	単価	金額	摘要
定着金具 シングル　埋込用　20T		組	1			
合計						
単価						円／個

２次単価表

単価使用年月	2022.11
歩掛適用年月	2022.11
労務調整係数	1.000-00000　0.0　0

単 125号	足場工	手摺先行型枠組足場,不要,標準(1.0)	単位	掛m2	単位数量	100	単価	

名称・規格	条件	単位	数量	単価	金額	摘要
土木一般世話役		人				
とび工		人				
普通作業員		人				
ﾗﾌﾃﾚｰﾝｸﾚｰﾝ[油圧伸縮ｼﾞﾌﾞ型] 25t吊		日	1.4			
諸雑費(率+まるめ)		式	1			
合計						
単価						円／掛m2

２次単価表

単価使用年月	2022.11
歩掛適用年月	2022.11
労務調整係数	1.000-00000　0.0　0

単 126号	鋼矢板圧入(Nmax<=25)	陸上,III型,9m以下	単位	枚	単位数量	10	単価	

名称・規格	条件	単位	数量	単価	金額	摘要
土木一般世話役		人				
特殊作業員		人				
とび工		人				
油圧式杭圧入引抜機運転	圧入(Nmax<=25),III型	日	0.357			単 143号
ﾗﾌﾃﾚｰﾝｸﾚｰﾝ運転	25t吊 排ｶﾞｽ対策型(第2次基準値)	日	0.357			単 140号
諸雑費(率+まるめ)		式	1			
合計						
単価						円／枚

２次単価表

単価使用年月	2022.11
歩掛適用年月	2022.11
労務調整係数	1.000-00000　0.0　0

単 127号	鋼矢板引抜き	陸上,III型,9m以下	単位	枚	単位数量	10	単価	

名称・規格	条件	単位	数量	単価	金額	摘要
土木一般世話役		人				
特殊作業員		人				
とび工		人				
油圧式杭圧入引抜機運転	引抜き,III型	日	0.208			単 144号
ﾗﾌﾃﾚｰﾝｸﾚｰﾝ運転	25t吊 排ｶﾞｽ対策型(第2次基準値)	日	0.208			単 140号
諸雑費(率+まるめ)		式	1			
合計						
単価						円／枚

２次単価表

単価使用年月	2022.11
歩掛適用年月	2022.11
労務調整係数	1.000-00000　0.0　0

単 128号	鋼矢板賃料(普通鋼矢板)	III型,8m/枚,30日,無,無	単位	枚	単位数量	1	単価	

名称・規格	条件	単位	数量	単価	金額	摘要
鋼矢板(本矢板) 3型(60kg/m)	供用日数:30日	t	0.48			
諸雑費(まるめ)		式	1			
合計						
単価						円／枚

２次単価表

単価使用年月	2022.11
歩掛適用年月	2022.11
労務調整係数	1.000-00000　0.0　0

単 129号	構造物とりこわし･運搬･処分(複合)	無筋構造物,無し,無し,必要,有り,14.4以下	単位	m3	単位数量	1	単価	

名称・規格	条件	単位	数量	単価	金額	摘要
構造物とりこわし	無筋構造物,機械施工,無し,無し,必要	m3	1			単 141号
処分費(m3)		m3	1			単 145号
殻運搬	ｺﾝｸﾘｰﾄ(無筋)構造物とりこわし,機械積込,有り,14.4km以下,全ての費用	m3	1			
合計						
単価						円／m3

２次単価表

単価使用年月	2022.11
歩掛適用年月	2022.11
労務調整係数	1.000-00000　0.0　0

単 130号	構造物とりこわし･運搬･処分(複合)	鉄筋構造物,無し,無し,必要,有り,14.4以下	単位	m3	単位数量	1	単価	

名称・規格	条件	単位	数量	単価	金額	摘要
構造物とりこわし	鉄筋構造物,機械施工,無し,無し,必要	m3	1			単 146号
処分費(m3)		m3	1			単 147号
殻運搬	ｺﾝｸﾘｰﾄ(鉄筋)構造物とりこわし,機械積込,有り,14.4km以下,全ての費用	m3	1			
合計						
単価						円／m3

3次単価表

単価使用年月	2022.11
歩掛適用年月	2022.11
労務調整係数	1.000-00000　0.0　0

単 131号	全回転型ｵｰﾙｹｰｼﾝｸﾞ掘削機運転	1000mm,44.1m,0m,0m,0m	単位	日	単位数量	1	単価	

名称・規格	条件	単位	数量	単価	金額	摘要
運転手(特殊)		人				
軽油 1.2号		L	95			
全回転型ｵｰﾙｹｰｼﾝｸﾞ掘削機[ｹｰｼﾝｸﾞD] ｽｷｯﾄﾞ式･ﾃﾞｨｰｾﾞﾙ油圧駆動 径φ2000mm	機械条件:供用　持込	供用日				
諸雑費(まるめ)		式	1			
合計						
単価						円／日

3次単価表

単価使用年月	2022.11
歩掛適用年月	2022.11
労務調整係数	1.000-00000　0.0　0

単 132号	ｸﾛｰﾗｸﾚｰﾝ運転	1000mm,44.1m,0m,0m,0m	単位	日	単位数量	1	単価	

名称・規格	条件	単位	数量	単価	金額	摘要
運転手(特殊)		人				
軽油 1.2号		L	106			
ｸﾛｰﾗｸﾚｰﾝ[油圧駆動ｳｲﾝﾁ･ﾗﾁｽｼﾞﾌﾞ] 排出ｶﾞｽ対策型(第3次基準値)70t吊	機械条件:供用　持込	供用日				
諸雑費(まるめ)		式	1			
合計						
単価						円／日

3次単価表

単価使用年月	2022.11
歩掛適用年月	2022.11
労務調整係数	1.000-00000　0.0　0

単 133号	ﾊﾞｯｸﾎｳ運転		単位	日	単位数量	1	単価	

名称・規格	条件	単位	数量	単価	金額	摘要
運転手(特殊)		人				
軽油 1.2号		L	29			
ﾊﾞｯｸﾎｳ(ｸﾛｰﾗ)[標準] 山積0.45m3(平積0.35m3)		日	1.6			
諸雑費(まるめ)		式	1			
合計						
単価						円／日

3次単価表

単価使用年月	2022.11
歩掛適用年月	2022.11
労務調整係数	1.000-00000　0.0　0

単 134号	ﾊﾞｲﾌﾞﾛﾊﾝﾏ杭打機運転	電動式ﾊﾞｲﾌﾞﾛﾊﾝﾏ 90kW(普通型),油圧式ｳｲﾝﾁ･ﾗﾁｽｼﾞﾌﾞ型40～45t吊	単位	日	単位数量	1	単価	

名称・規格	条件	単位	数量	単価	金額	摘要
運転手(特殊)		人				
軽油 1.2号		L	64			
ﾊﾞｲﾌﾞﾛﾊﾝﾏ(単体)[電動式･普通型] 667～725kN 90kW	機械条件:供用　持込	供用日				
ｸﾛｰﾗｸﾚｰﾝ[油圧駆動ｳｲﾝﾁ･ﾗﾁｽｼﾞﾌﾞ] 排出ｶﾞｽ対策型(第3次基準値)40～45t吊	機械条件:供用　持込	供用日				
諸雑費(まるめ)		式	1			
合計						
単価						円／日

3次単価表

単価使用年月	2022.11
歩掛適用年月	2022.11
労務調整係数	1.000-00000　0.0　0

単 135号	杭打ち用ｳｫｰﾀｼﾞｪｯﾄ運転		単位	日	単位数量	1	単価	

名称・規格	条件	単位	数量	単価	金額	摘要
軽油 1.2号		L	118			
杭打ち用ｳｫｰﾀｼﾞｪｯﾄ[ｴﾝｼﾞﾝ式] 排ｶﾞｽ型(第1次)14.7MPa325L/min	機械条件:供用　持込	供用日				
諸雑費(まるめ)		式	1			
合計						
単価						円／日

3次単価表

単価使用年月	2022.11
歩掛適用年月	2022.11
労務調整係数	1.000-00000　0.0　0

単 136号	ﾊﾞｯｸﾎｳ運転		単位	日	単位数量	1	単価	

名称・規格	条件	単位	数量	単価	金額	摘要
運転手(特殊)		人				
軽油 1.2号		L	83			
ﾊﾞｯｸﾎｳ(ｸﾛｰﾗ)[標準･ｸﾚｰﾝ機能付き] 山積0.8m3(平積0.6m3)2.9t吊		日	1.03			
諸雑費(まるめ)		式	1			
合計						
単価						円／日

3次単価表

単価使用年月	2022.11
歩掛適用年月	2022.11
労務調整係数	1.000-00000　0.0　0

単 137号	ﾊﾞｯｸﾎｳ運転	製作･設置,6m以下	単位	日	単位数量	1	単価	

名称・規格	条件	単位	数量	単価	金額	摘要
運転手(特殊)		人				
軽油 1.2号		L	98			
ﾊﾞｯｸﾎｳ(ｸﾛｰﾗ)[標準･ｸﾚｰﾝ機能付き] 山積0.8m3(平積0.6m3)2.9t吊		日	1.39			
諸雑費(まるめ)		式	1			
合計						
単価						円／日

3次単価表

単価使用年月	2022.11
歩掛適用年月	2022.11
労務調整係数	1.000-00000　0.0　0

単 138号	ﾊﾞｯｸﾎｳ(ｸﾛｰﾗ型)運転		単位	日	単位数量	1	単価	

名称・規格	条件	単位	数量	単価	金額	摘要
運転手(特殊)		人				
軽油 1.2号		L	112			
ﾊﾞｯｸﾎｳ(ｸﾛｰﾗ)[標準･ｸﾚｰﾝ機能付き] 山積0.8m3(平積0.6m3)2.9t吊		日	1.06			
諸雑費(まるめ)		式	1			
合計						
単価						円／日

3次単価表

単価使用年月	2022.11
歩掛適用年月	2022.11
労務調整係数	1.000-00000　0.0　0

単 139号	油圧式杭圧入引抜機運転	圧入(Nmax<=25),IV型	単位	日	単位数量	1	単価	

名称・規格	条件	単位	数量	単価	金額	摘要
軽油 1.2号		L	202			
油圧式杭圧入引抜機[ｴﾝｼﾞﾝ式ﾕﾆｯﾄ] 排ｶﾞｽ型(第2次) 圧入1000kN	機械条件:供用　持込	供用日				
諸雑費(まるめ)		式	1			
合計						
単価						円／日

3次単価表

単価使用年月	2022.11
歩掛適用年月	2022.11
労務調整係数	1.000-00000　0.0　0

単 140号	ﾗﾌﾃﾚｰﾝｸﾚｰﾝ運転	25t吊 排ｶﾞｽ対策型(第2次基準値)	単位	日	単位数量	1	単価	

名称・規格	条件	単位	数量	単価	金額	摘要
運転手(特殊)		人				
軽油 1.2号		L	107			
ﾗﾌﾃﾚｰﾝｸﾚｰﾝ[油圧伸縮ｼﾞﾌﾞ型] 排出ｶﾞｽ対策型(第2次基準値) 25t吊	機械条件:供用　持込	供用日				
諸雑費(まるめ)		式	1			
合計						
単価						円／日

3次単価表

単価使用年月	2022.11
歩掛適用年月	2022.11
労務調整係数	1.000-00000　0.0　0

単 141号	構造物とりこわし	無筋構造物,機械施工,無し,無し,必要	単位	m3	単位数量	1	単価	

名称・規格	条件	単位	数量	単価	金額	摘要
無筋構造物 昼間 機械施工 制約無 8休		m3	1			
諸雑費(まるめ)		式	1			
合計						
単価						円／m3

3次単価表

単価使用年月	2022.11
歩掛適用年月	2022.11
労務調整係数	1.000-00000　0.0　0

単 142号	処分費(m3)		単位	m3	単位数量	100	単価	

名称・規格	条件	単位	数量	単価	金額	摘要
処分費		m3	100			
合計						
単価						円／m3

3次単価表

単価使用年月	2022.11
歩掛適用年月	2022.11
労務調整係数	1.000-00000　0.0　0

単 143号	油圧式杭圧入引抜機運転	圧入(Nmax<=25),III型	単位	日	単位数量	1	単価	

名称・規格	条件	単位	数量	単価	金額	摘要
軽油 1.2号		L	202			
油圧式杭圧入引抜機[ｴﾝｼﾞﾝ式ﾕﾆｯﾄ] 排ｶﾞｽ型(第2次) 圧入1000kN	機械条件:供用　持込	供用日				
諸雑費(まるめ)		式	1			
合計						
単価						円／日

3次単価表

単価使用年月	2022.11
歩掛適用年月	2022.11
労務調整係数	1.000-00000　0.0　0

単 144号	油圧式杭圧入引抜機運転	引抜き,III型	単位	日	単位数量	1	単価	

名称・規格	条件	単位	数量	単価	金額	摘要
軽油 1.2号		L	202			
油圧式杭圧入引抜機[ｴﾝｼﾞﾝ式ﾕﾆｯﾄ] 排ｶﾞｽ型(第2次) 圧入1000kN	機械条件:供用　持込	供用日				
諸雑費(まるめ)		式	1			
合計						
単価						円／日

3次単価表

単価使用年月	2022.11
歩掛適用年月	2022.11
労務調整係数	1.000-00000　0.0　0

単 145号	処分費(m3)		単位	m3	単位数量	100	単価	

名称・規格	条件	単位	数量	単価	金額	摘要
処分費		m3	100			
合計						
単価						円／m3

3次単価表

単価使用年月	2022.11
歩掛適用年月	2022.11
労務調整係数	1.000-00000　0.0　0

単 146号	構造物とりこわし	鉄筋構造物,機械施工,無し,無し,必要	単位	m3	単位数量	1	単価	

名称・規格	条件	単位	数量	単価	金額	摘要
鉄筋構造物 昼間 機械施工 制約無 8休		m3	1			
諸雑費(まるめ)		式	1			
合計						
単価						円／m3

3次単価表

単価使用年月	2022.11
歩掛適用年月	2022.11
労務調整係数	1.000-00000　0.0　0

単 147号	処分費(m3)		単位	m3	単位数量	100	単価	

名称・規格	条件	単位	数量	単価	金額	摘要
処分費		m3	100			
合計						
単価						円／m3

機労材集計リスト（機械）

工事名	Ｒ４徳環　徳島環状線　徳・西新浜他　橋梁下部工事（担い手確保型）					
単価コード	名　称	規　格	単位	数量	金額	摘要
L001005006	ﾌﾞﾙﾄﾞｰｻﾞ[湿地]	7t級	日	2.79	21,005	
L001010003	ﾊﾞｯｸﾎｳ(ｸﾛｰﾗ)[標準]	山積0.45m3(平積0.35m3)	日	23.514	150,959	
L001010004	ﾊﾞｯｸﾎｳ(ｸﾛｰﾗ)[標準･ｸﾚｰﾝ機能付き]	山積0.8m3(平積0.6m3)2.9t吊	日	7.031	80,858	
L001010007	ﾊﾞｯｸﾎｳ(ｸﾛｰﾗ)[標準]	山積0.8m3(平積0.6m3)	日	0.091	949	
L001010011	ﾊﾞｯｸﾎｳ(ｸﾛｰﾗ)[後方超小旋回型]	山積0.28m3(平積0.2m3)	日	0.668	4,215	
L001010012	ﾊﾞｯｸﾎｳ(ｸﾛｰﾗ)後方超小旋回型･超低	山積0.45m3(平積0.35m3)	日	3.229	23,663	
L001010013	ﾊﾞｯｸﾎｳ(ｸﾛｰﾗ)後方超小旋回超低ｸﾚｰﾝ	山積0.45m3(平積0.35m3)吊2.9t	日	5.317	42,880	
L001011001	小型ﾊﾞｯｸﾎｳ(ｸﾛｰﾗ)[超小旋回型]	山積0.22m3(平積0.16m3)	日	0.207	1,351	
L001011002	小型ﾊﾞｯｸﾎｳ(ｸﾛｰﾗ)[標準]	山積0.11m3(平積0.08m3)	日	0.496	1,941	
L001050002	ﾛｰﾄﾞﾛｰﾗ[ﾏｶﾀﾞﾑ]	運転質量10～12t	日	0.219	1,150	
L001060003	ﾀｲﾔﾛｰﾗ[普通型]	運転質量8～20t	日	0.95	5,003	
L001070002	振動ﾛｰﾗ(舗装用)[ﾊﾝﾄﾞｶﾞｲﾄﾞ式]	運転質量0.8～1.1t	日	3.126	6,345	
L001070011	振動ﾛｰﾗ(舗装用)[搭乗･ｺﾝﾊﾞｲﾝﾄﾞ式]	運転質量3～4t	日	1.606	7,097	
L001071001	振動ﾛｰﾗ(土工用)ﾌﾗｯﾄ･ｼﾝｸﾞﾙﾄﾞﾗﾑ型	運転質量11～12t	日	0.941	11,281	
L001130006	ﾗﾌﾃﾚｰﾝｸﾚｰﾝ[油圧伸縮ｼﾞﾌﾞ型]	25t吊	日	12.54	558,022	
L001130010	ﾗﾌﾃﾚｰﾝｸﾚｰﾝ[油圧伸縮ｼﾞﾌﾞ型]	50t吊	日	0.45	35,550	
L001180001	ﾀﾝﾊﾟ及びﾗﾝﾏ	質量 60～80kg	日	3.599	2,365	

機労材集計リスト（機械）

工事名	Ｒ４徳環　徳島環状線　徳・西新浜他　橋梁下部工事（担い手確保型）					
単価コード	名　称	規　格	単位	数量	金額	摘要
L001210002	ｱｽﾌｧﾙﾄﾌｨﾆｯｼｬ	[ﾎｲｰﾙ型]舗装幅2.3～6.0m	日	0.218	7,261	
M000202015	ﾊﾞｯｸﾎｳ(ｸﾛｰﾗ)[標準]	排ｶﾞｽ型(第2次) 山積0.28m3	供用日	6.464	49,754	
M000202019	ﾊﾞｯｸﾎｳ(ｸﾛｰﾗ)[標準]	排ｶﾞｽ型(第2次) 山積0.8m3	供用日	1.675	29,817	
M000202028	ﾊﾞｯｸﾎｳ(ｸﾛｰﾗ)[標準]	排ｶﾞｽ型(第1次) 山積0.45m3	供用日	1.143	11,081	
M000202090	ﾊﾞｯｸﾎｳ(ｸﾛｰﾗ型)[標準型･超低騒音型]	排出ｶﾞｽ対策型(第3次基準値) 山積0.8m3	供用日	1.002	20,635	
M000301001	ﾀﾞﾝﾌﾟﾄﾗｯｸ[ｵﾝﾛｰﾄﾞ･ﾃﾞｨｰｾﾞﾙ]	2t積級	供用日	0.535	2,604	
M000301005	ﾀﾞﾝﾌﾟﾄﾗｯｸ[ｵﾝﾛｰﾄﾞ･ﾃﾞｨｰｾﾞﾙ]	10t積級	供用日	16.38	338,400	
M000302010	ﾄﾗｯｸ[ｸﾚｰﾝ装置付]	ﾍﾞｰｽﾄﾗｯｸ2t積 吊能力2.9t	供用日	14.4	103,536	
M000401049	ｸﾛｰﾗｸﾚｰﾝ[油圧駆動ｳｲﾝﾁ･ﾗﾁｽｼﾞﾌﾞ]	排出ｶﾞｽ対策型(第3次基準値)40～45t吊	供用日	19.649	1,169,174	
M000401064	ｸﾛｰﾗｸﾚｰﾝ[油圧駆動ｳｲﾝﾁ･ﾗﾁｽｼﾞﾌﾞ]	排出ｶﾞｽ対策型(第3次基準値)70t吊	供用日	19.458	1,500,211	
M000403022	ﾗﾌﾃﾚｰﾝｸﾚｰﾝ[油圧伸縮ｼﾞﾌﾞ型]	排出ｶﾞｽ対策型(第2次基準値) 25t吊	供用日	24.827	759,707	
M000503009	ﾊﾞｲﾌﾞﾛﾊﾝﾏ(単体)[電動式･普通型]	667～725kN 90kW	供用日	19.649	448,019	
M000504004	杭打ち用ｳｫｰﾀｼﾞｪｯﾄ[ｴﾝｼﾞﾝ式]	排ｶﾞｽ型(第1次)14.7MPa325L/min	供用日	19.649	768,314	
M000522030	油圧式杭圧入引抜機[ｴﾝｼﾞﾝ式ﾕﾆｯﾄ]	排ｶﾞｽ型(第2次) 圧入1000kN	供用日	24.827	2,582,012	
M000532007	全回転型ｵｰﾙｹｰｼﾝｸﾞ掘削機[ｹｰｼﾝｸﾞD]	ｽｷｯﾄﾞ式･ﾃﾞｨｰｾﾞﾙ油圧駆動 径φ2000mm	供用日	20.445	4,416,120	
M000701015	ﾓｰﾀｸﾞﾚｰﾀﾞ[土工用･排ｶﾞｽ対策型(第2次)]	ﾌﾞﾚｰﾄﾞ幅3.1m	供用日	0.709	12,688	
M000801009	ﾛｰﾄﾞﾛｰﾗ[ﾏｶﾀﾞﾑ･排ｶﾞｽ対策型(第2次)]	運転質量10t 締固め幅2.1m	供用日	0.738	10,035	

機労材集計リスト（機械）

工事名	Ｒ４徳環　徳島環状線　徳・西新浜他　橋梁下部工事（担い手確保型）					
単価コード	名　称	規　格	単位	数量	金額	摘要
M000903010	ｺﾝｸﾘｰﾄﾎﾟﾝﾌﾟ車[ﾄﾗｯｸ架装･ﾌﾞｰﾑ式]	圧送能力 90～110m3/h	供用日	0.127	6,560	
M000907002	ｺﾝｸﾘｰﾄ圧砕装置(大割機)	開口幅735～850mm破砕力550～980kN	供用日	0.716	12,810	
M001003018	ASﾌｨﾆｯｼｬ[ｸﾛｰﾗ型]	舗装幅1.4～3.0m	供用日	0.137	2,132	
M001020001	ｱｽﾌｧﾙﾄｶｰﾊﾞ[ｶﾞｿﾘﾝｴﾝｼﾞﾝ駆動式]	4.0～4.5m3/h	供用日	0.692	1,729	
	合計額				13,207,233	

見積単価一覧表

工事名	R4徳環　徳島環状線　徳･西新浜他　橋梁下部工事(担い手確保型)			
名称	規格	単位	単価	備考
スペーサー固定金具	Ｕボルト（Ｍ１２）	本	300	暫定単価
	FB-32×4.5	kg	142	暫定単価
仮設防止柵工	ガードレール型賃料　３６５日	m	7,260	暫定単価
管理用桝グレーチング	T-25　桝孔800*800　細目	組	70,000	暫定単価
コルゲートパイプ継ぎ手	φ1000,継手部　T型	個	50,000	暫定単価

技術管理費積上げ項目一覧表

工事名	R4徳環　徳島環状線　徳・西新浜他　橋梁下部工事（担い手確保型）				
積上げ項目	特別機器費				
番号	項目	規格仕様	単位	数量	備考
1	非破壊調査システム（オーリス）		式	1	

§1. 数量総括表

1. 本体工

下部工施工分

名　　称		規　　格	単位	A1橋台	A2橋台	合計	備　　考
コンクリート	躯体	24-12-25(20)	m^3	12.3	9.6	21.9	
	フーチング	24-12-25(20)	m^3	65.2	65.2	130.4	
型　　枠		一般型枠	m^2	63.4	56.7	120.1	鉄筋･無筋構造物
鉄　筋	一般構造物 (SD345)	D13	kg	392	362	754	
		D16～D25	kg	2,585	2,176	4,761	
		D29～D32	kg	0	0	0	
		合計	kg	2,977	2,538	5,515	
機械式鉄筋定着工法	D13	0m＜L≦1m	箇所	16	17	33	
		1m＜L≦2m	〃	8	8	16	
		2＜L≦3m	〃	0	0	0	
	D16	0m＜L≦1m	〃	0	0	0	
		1m＜L≦2m	〃	73	73	146	
		2＜L≦3m	〃	0	0	0	
均しｺﾝｸﾘｰﾄ	面積	t=100mm	m^2	34.3	34.3	68.6	
	体積	18-8-40	m^3	3.4	3.4	6.8	
	型枠	一般型枠	m^2	1.8	1.8	3.6	均しコンクリート
支承工 (箱抜き)		φ150	m	0.0	1.0	1.0	
		φ200	m	2.4	0.9	3.3	
土工	床掘(A領域) 2次	礫質土	m^3	0.0	0.0	0.0	
		砂質土及び砂	m^3	263.9	262.0	525.9	
		粘性土	m^3	0.0	0.0	0.0	
	床掘合計		m^3	263.9	262.0	525.9	
	埋戻し	1次	m^3	274.6	299.2	573.8	W1≧4.0m
		2次	m^3	180.4	179.8	360.2	
	残土処理		m^3	63.5	62.2	125.7	
	基面整正		m^2	34.3	34.3	68.6	
	基礎材	t=200mm	m^2	34.3	34.3	68.6	

2. 基礎工(場所打ち杭;全回転式)

項目			単位	A1橋台	A2橋台	合計	備考
杭径			mm	1000	1000		
杭本数			本	5	5		
杭長(設計)			m	40.0	41.5		
掘削長			m	44.1	45.2		
総杭延長			m	200.0	207.5	407.5	
総掘削長			m	220.5	226.0	446.5	
1本当たり数量	コンクリート	30-15-25(20)	m^3	31.4	32.6	64.0	
	杭頭処理		m^3	0.6	0.6	1.2	
	鉄筋 場所打ち杭用かご筋 (SD345)	D13	kg	17	17	34	
		D16～D25	kg	1,830	2,932	4,762	
		D29～D32	kg	1,285	—	1,285	
		D35	kg	—	—	0	
		合計	kg	3,132	2,949	6,081	
	補強リング, 固定金具	FB-50×6	kg	48	0	48	
		FB-65×6	kg	0	63	63	
		FB-65×12	kg	49	0	49	
		FB-75×9	kg	0	43	43	
		Uボルト(M12)	本	180	180	360	
	スペーサー 固定金具	Uボルト(M12)	本	112	112	224	
		FB-32×4.5	kg	10	10	20	
	掘削土量		m^3	34.6	35.5	70.1	
	埋戻し		〃	2.6	2.3	4.9	
	残土		〃	32.0	33.2	65.2	
1基当たり数量	コンクリート	30-15-25(20)	m^3	157.0	163.0	320.0	
	杭頭処理		m^3	3.0	3.0	6.0	
	鉄筋 場所打ち杭用かご筋 (SD345)	D13	kg	85	85	170	
		D16～D25	kg	9,150	14,660	23,810	
		D29～D32	kg	6,425	—	6,425	
		D35	kg	—	—	0	
		合計	kg	15,660	14,745	30,405	
	補強リング, 固定金具	FB-50×6	kg	240	0	240	
		FB-65×6	kg	0	315	315	
		FB-65×12	kg	245	0	245	
		FB-75×9	kg	0	215	215	
		Uボルト(M12)	本	900	900	1,800	
	スペーサー 固定金具	Uボルト(M12)	本	560	560	1,120	
		FB-32×4.5	kg	50	50	100	
	掘削土量		m^3	173.0	177.5	350.5	
	埋戻し		m^3	13.0	11.5	24.5	
	残土		m^3	160.0	166.0	326.0	

2-3. 数量計算

A1橋台

■平均高さ計算

左側地覆		=	0.100	m
右側地覆		=	0.100	m
パラペット	=（下表より）	=	0.869	m
竪壁	=（下表より）	=	0.773	m
伸縮装置部		=	0.100	m
左側ウイング	= （1.560 ＋ 1.573） ／ 2	=	1.567	m
左側ハンチ		=	1.473	m
フーチング		=	1.800	m
均しコンクリート		=	0.100	m
基礎材		=	0.200	m

パラペット平均高

高さ(m)①	区間長②	③面積(m^3)	備考
前面			
0.890			
0.882	0.366	0.324	
0.870	0.566	0.496	
0.870	2.828	2.460	
0.871	2.828	2.462	
0.859	0.566	0.490	
0.845	0.646	0.550	
背面			
0.000			
0.883	0.000	0.000	
0.871	0.566	0.496	
0.871	2.828	2.463	
0.871	2.828	2.463	
0.859	0.566	0.490	
0.838	1.012	0.859	
合計	15.600	13.553	

平均高 ＝ 13.553 ／ 15.600　　0.869 m

竪壁平均高

高さ(m)①	区間長②	③面積(m^3)	備考
前面			
0.690			
0.855	7.800	6.026	
背面			
0.690			
0.855	7.800	6.026	
左側面			
0.690			
0.690	0.828	0.571	
0.690	0.518	0.357	
右側面			
0.855			
0.855	0.828	0.708	
0.855	0.518	0.443	
合計	18.292	14.131	

平均高 ＝ 14.131 ／ 18.292　　0.773 m

■周長計算(型枠算出用)

左側地覆	＝ （0.566 ＋ 1.907） × 2	=	4.946	m	
右側地覆	＝ （0.566 ＋ 0.707） × 2	=	2.546	m	
パラペット	＝ （7.800 ＋ 0.518） × 2	=	16.636	m	
竪壁	＝ （7.800 ＋ 1.346） × 2	=	18.292	m	
伸縮装置部	＝ 0.707 × 2	=	1.414	m	（側面2面）
左側ウイング	＝ 1.200 × 2	=	2.400	m	（側面2面）
左側ハンチ		=	1.307	m	（1面）
フーチング	＝ 7.800 ＋（4.659 ＋ 0.176） × 2	=	17.470	m	（側面2面+前面）
均しコンクリート	＝ 8.007 ＋ 4.938 × 2	=	17.883	m	（側面2面+前面）

1. コンクリート

(1)躯体部　24-12-25(20)

左側地覆	= 0.566 × 1.349 × 0.100		=	0.08	m^3
右側地覆	= 0.566 × 0.500 × 0.100		=	0.03	m^3
パラペット	= 7.800 × 0.500 × 0.869		=	3.39	m^3
竪壁	= 7.800 × 1.300 × 0.773		=	7.84	m^3
伸縮装置部	= -5.656 × 0.500 × 0.100		=	-0.28	m^3
左側ウイング	= 0.707 × 0.849 × 1.567		=	0.94	m^3
左側ハンチ	= 1/2 × 0.707 × 0.500 × 1.473		=	0.26	m^3
		V	=	12.3	m^3

(2)フーチング部　24-12-25(20)

フーチング	= 7.800 × (4.500 + 0.170) × 1.800		=	65.57	m^3
杭頭控除	= -1/4 × π ×1.000 ^2 × 5 × 0.100		=	-0.39	m^3
		V	=	65.2	m^3

2. 型枠(一般型枠)

鉄筋・無筋構造物

左側地覆	= 4.946 × 0.100		=	0.49	m^2	
右側地覆	= 2.546 × 0.100		=	0.25	m^2	
パラペット	= 16.636 × 0.869		=	14.46	m^2	
竪壁	= 18.292 × 0.773		=	14.14	m^2	
伸縮装置部	= 1.414 × 0.100		=	0.14	m^2	(側面2面)
伸縮装置部控除	= -5.656 × 0.100 × 2		=	-1.13	m^2	(前背面)
左側ウイング	= 2.400 × 1.567		=	3.76	m^2	(側面2面)
	= 1.560 × 0.707		=	1.10	m^2	(背面端部)
ウイング部控除	= -1.573 × 0.707		=	-1.11	m^2	
左側ハンチ	= 1.307 × 1.473		=	1.93	m^2	(1面)
ハンチ部控除	= -(0.707 + 0.707) × 1.473			-2.08	m^2	
フーチング	= 17.470 × 1.800		=	31.45	m^2	
		A	=	63.4	m^2	

3. 鉄筋工(SD345)

一般構造物

鉄筋径		質量(Kg)	圧接ヶ所	備考
D13		392		
D16～D25	D16	1,077		
	D19	887		
	D22			
	D25	621		
	計	2,585		
D29～D32	D29			
	D32			
	計	0		
合計		2,977		

機械式鉄筋定着工法数量表

	単位	箇所数		
		0m＜L≦1m	1m＜L≦2m	2＜L≦3m
D13	箇所	16	8	
D16	〃		73	

4. 均しコンクリート(t=100mm)

(1)コンクリート 18-8-40

・面積

A1 = 8.007 × 4.770 = 38.19 m^2

杭頭控除 A2 = -1/4 × π ×1.000 ^2 × 5 = -3.93 m^2

A = 34.3 m^2

・体積

V1 = 8.007 × 4.770 × 0.100 = 3.82 m^3

杭頭控除 V2 = -1/4 × π ×1.000 ^2 × 5 × 0.100 = -0.39 m^3

V = 3.4 m^3

(2)型枠(一般型枠)

鉄筋・無筋構造物

A1 = 17.883 × 0.100 = 1.79 m^2

A = 1.8 m^2

5. 基礎材(t=200mm)

1)面積

	A1 = 8.007 × 4.770	=	38.19	m^2
杭頭控除	A2 = -1/4 × π ×1.000 ^2 × 5	=	-3.93	m^2
	A	=	34.3	m^2

2)体積

	V1 = 8.007 × 4.770 × 0.200	=	7.64	m^3
杭頭控除	V2 = -1/4 × π ×1.000 ^2 × 5 × 0.200	=	-0.79	m^3
	V	=	6.9	m^3

6. 箱抜き

アンカーバー(両サイド) φ200, L=750mm,2箇所

L1 = 0.750 × 2 = 1.50 m

アンカーバー部(横変位拘束構造) φ200, L=850mm, 1箇所

L2 = 0.850 × 1 = 0.85 m

L = 2.4 m

7. 土工

(1)床掘(2次)

土留平面積		=	59.690	m^2
A領域				
礫質土	= 59.690 × 0.000	=	0.00	m^3
杭頭控除	= -1/4 × π ×1.000 ^2 × 5 × 0.000	=	0.00	m^3
	v	=	0.0	m^3
砂質土及び砂	= 59.690 × 4.500	=	268.61	m^3
杭頭控除	= -1/4 × π ×1.000 ^2 × 5 × 1.200	=	-4.71	m^3
	v	=	263.9	m^3
粘性土	= 59.690 × 0.000	=	0.00	m^3
杭頭控除	= -1/4 × π ×1.000 ^2 × 5 × 0.000	=	0.00	m^3
	v	=	0.0	m^3
	控除部以外合計V1		268.61	m^3
	控除部合計V2		-4.71	m^3
	V	=	263.9	m^3

(2)埋戻し　　W1≧4.0m

①1次

V = 59.690 × 4.600		=	274.57	m^3
	V	=	274.6	m^3

②2次

床掘		=	268.61	m^3
控除				
躯体部	= -1.43 × 7.800	=	-11.15	m^3
底盤		=	-65.57	m^3
均しコン		=	-3.82	m^3
基礎材		=	-7.64	m^3
	V	=	180.4	m^3

(3)残土処理

土量変化率:0.90

V1 = 263.9 − 180.4 × 1/ 0.90		=	63.46	m^3
	V	=	63.5	m^3

(4)基面整正

A1 =		=	34.30	m^2(均しコン面積)
	A	=	34.3	m^2

8. 基礎杭(場所打ち杭)

(1)杭諸元

1)杭径　　:φ= 1,000mm

2)杭本数　　:n= 5本

3)杭長　　:L= 40.000m/本

4)施工基面EL　:EL= 2.400m

5)杭先端EL　　:EL= -41.700m

6)掘削長　　:L= 44.100m/本

7)施工方法　　:オールケーシング工(全回転式)

(2)土質別掘削長

(m)

	1本当たり	1基当たり
レキ質土,粘性土,砂及び砂質土	44.1	220.5
岩塊・玉石、軟岩Ⅰ	0.0	0.0
軟岩Ⅱ	0.0	0.0
硬岩Ⅰ・中硬岩	0.0	0.0

(3)コンクリート(30-15-25(20))

1)1本当たり

V = π/4 × 1.000^2 × 40.000 = 31.4 m^3

2)1基当たり

V = 31.4 × 5 = 157.0 m^3

(4)杭頭処理コンクリート

1)1本当たり

V = π/4 × 1.000^2 × 0.800 = 0.6 m^3

2)1基当たり

V = 0.6 × 5 = 3.0 m^3

(5)鉄筋(SD345)

場所打ち杭用かご筋

鉄筋径		鉄筋質量(Kg)	
		杭1本当たり	1基当たり
D13		17	85
D16～D25	D16	843	4,215
	D19	—	—
	D22	987	4,935
	D25	—	—
	計	1,830	9,150
D29～D32	D29	1,285	6,425
	D32	—	—
	計	1,285	6,425
D35		—	—
合計		3,132	15,660

(6)杭取り付け補強材

補強リング、固定金具

(杭1本当たり)

種別	長さ (mm)	本数	単位質量 (kg/m)	1本当たり 質量(kg)	質量 (kg)	適用
FB-65×12	2007	4	6.12	12.28	49	補強リング(主筋D29)
FB-50×6	2048	10	2.36	4.83	48	補強リング(主筋D22)
Uボルト(M12)	—	180	—	—	—	主鉄筋と補強リングの固定

(1基当たり)

種別	本数	質量 (kg)
FB-65×12	20	245
FB-50×6	50	240
Uボルト(M12)	900	—

スペーサー固定金具

(杭1本当たり)

種別	長さ (mm)	本数	単位質量 (kg/m)	1本当たり 質量(kg)	質量 (kg)	適用
Uボルト(M12)	—	112	—	—	—	スペーサーと主鉄筋の固定
FB 32×4.5	80	112	1.13	0.09	10	Uボルト固定用

(1基当たり)

種別	本数	質量 (kg)
Uボルト(M12)	560	—
FB 32×4.5	560	50

(7)掘削土量

1)1本当たり

$V = \pi/4 \times 1.000^2 \times 44.100 = 34.6\ m^3$

2)1基当たり

$V = 34.6 \times 5 = 173.0\ m^3$

(8)埋戻し

1)1本当たり

$V = \pi/4 \times 1.000^2 \times (44.100 - 40.000 - 0.800) = 2.6\ m^3$

2)1基当たり

$V = 2.6 \times 5 = 13.0\ m^3$

(9)残土

1)1本当たり

$V = 34.600 - 2.600 = 32.0\ m^3$

2)1基当たり

$V = 32.0 \times 5 = 160.0\ m^3$

A1

本体

鉄筋

鉄筋径		質量(Kg)	圧接ヶ所	備考
D13		392		
D16～D25	D16	1,077		
	D19	887		
	D22			
	D25	621		
	計	2,585		
D29～D32	D29			
	D32			
	計	0		
合計		2,977		

機械式鉄筋定着工法数量表

	単位	箇所数		
		0m＜L≦1m	1m＜L≦2m	2＜L≦3m
D13	箇所	16	8	
D16	〃		73	
D19	〃			
D22	〃			

踏掛版

鉄筋径		質量(Kg)	圧接ヶ所	備考
D13				
D16～D25	D16			
	D19			
	D22			
	D25			
	計	0		
D29～D32	D29			
	D32			
	計			
合計		0		

A1

場所打ち杭鉄筋　　5

鉄筋径		鉄筋質量(Kg)	
		杭1本当たり	1基当たり
D13		17	85
D16～D25	D16	843	4,215
	D19	—	—
	D22	987	4,935
	D25	—	—
	計	1,830	9,150
D29～D32	D29	1,285	6,425
	D32	—	—
	計	1,285	6,425
D35		—	—
合計		3,132	15,660

杭取り付け補強材

補強リング、固定金具

(杭1本当たり)

種別	長さ (mm)	本数	単位質量 (kg/m)	1本当たり 質量(kg)	質量 (kg)	適用
FB-65×12	2007	4	6.12	12.28	49	補強リング(主筋D29)
FB-50×6	2048	10	2.36	4.83	48	補強リング(主筋D22)
Uボルト(M12)	—	180	—	—	—	主鉄筋と補強リングの固定

(1基当たり)

種別	本数	質量 (kg)
FB-65×12	20	245
FB-50×6	50	240
Uボルト(M12)	900	—

スペーサー固定金具

(杭1本当たり)

種別	長さ (mm)	本数	単位質量 (kg/m)	1本当たり 質量(kg)	質量 (kg)	適用
Uボルト(M12)	—	112	—	—	—	スペーサーと主鉄筋の固定
FB　32×4.5	80	112	1.13	0.09	10	Uボルト固定用

(1基当たり)

種別	本数	質量 (kg)
Uボルト(M12)	560	—
FB　32×4.5	560	50

リスト	補強リング
FB-50×6	48
FB-65×6	0
FB-65×9	0
FB-65×12	49
FB-75×6	0
FB-75×9	0
FB-75×12	0

土質別掘削長(m)

(m)

	1本当たり	1基当たり
レキ質土,粘性土,砂及び砂質土	44.1	220.5
岩塊・玉石、軟岩Ⅰ	0.0	0.0
軟岩Ⅱ	0.0	0.0
硬岩Ⅰ・中硬岩	0.0	0.0

§１．数量集計表

種別	細　別	規　格	数 量 区 分	単 位	A1橋台 施工時	A2橋台 施工時	合計	摘　要
仮 桟 橋 工	上部工	主桁・横桁		t	50.7	48.5	99.2	
		覆工板		m2	434.0	414.0	848.0	
	下部工	杭橋脚		t	25.5	21.7	47.2	
				本	60	47	107	
		杭	L=26.000m (継手2箇所/本)	本	60	47	107	
				t	268.3	210.2	478.5	
		打込み長 引抜き長	最大N値 A1橋台:11 A2橋台:17	m	1320.0	1034.0	2354.0	
	汚濁水拡散防止フェンス			m	40	40	80	
	基礎コンクリート	σck≧18N/mm2	t=100mm	m2	11.9	9.2	21.2	
	作業土工	盛土	標準	m3	54.7	211.6	266.3	
	大型土のう			個	31	59	90	
	敷鉄板			m2	36.0	－	36.0	

§２　仮桟橋

1. A1橋台施工時

(1)　鋼材質量表

	断　　面	長　さ	単質 (kg/m)	一本質(kg)	本数	質量(kg)	材質	摘　要
覆工板	1000x208x2000			400.000	217	86800		A=434m2
H	400x400x13x21	8000	172	1376.000	6	8256	SS400	主桁
H	400x400x13x21	13000	172	2236.000	14	31304	SS400	主桁
[	200x80x7.5x11	5000	24.6	123.000	1	123	SS400	覆工板ずれ止
[	200x80x7.5x11	8000	24.6	196.800	1	197	SS400	覆工板ずれ止
[	200x80x7.5x11	13000	24.6	319.800	1	320	SS400	覆工板ずれ止
[	250x90x9x13	1900	34.6	65.740	159	10453	SS400	横桁
H	350x350x12x19	38500	135	5197.500	3	15593	SS400	受け材
H	350x350x12x19	26500	135	3577.500	1	3578	SS400	受け材
L	100x100x10	2700	14.9	40.230	114	4586	SS400	斜材
L	100x100x10	38000	14.9	566.200	3	1699	SS400	水平斜材
H	400x400x13x21	6000	172	1032.000	60	61920	SS400	支持杭
H	400x400x13x21	10000	172	1720.000	120	206400	SS400	支持杭
PL	160x9	312	(7.85)	3.527	492	1735	SS400	stiff
PL	400x10	400	(7.85)	12.560	60	754	SS400	支持杭天端
PL	350x16	600	(7.85)	26.376	240	6330	SS400	杭継手
PL	300x16	600	(7.85)	22.608	240	5426	SS400	杭継手
HTB	M22	60		0.525	636	334	F10T	横桁
HTB	M22	80		0.585	26	15	F10T	覆工板ずれ止
HTB	M22	85		0.600	268	161	F10T	受け材
HTB	M22	75		0.570	240	137	F10T	支持杭天端
HTB	M22	60		0.525	456	239	F10T	斜材
HTB	M22	60		0.525	120	63	F10T	水平斜材
				合　計		446423 kg		

覆工板	1000x208x2000	86800 kg	A=434m2
H	400x400x13x21	307880 kg	
H	350x350x12x19	19171 kg	
[	200x80x7.5x11	640 kg	
[	200x90x8x13.5	10453 kg	
L	100x100x10	6285 kg	
PL	t=9	1735 kg	
PL	t=10	754 kg	
PL	t=16	11756 kg	
HTB	M22x60	636 kg	(1212本)
HTB	M22x75	137 kg	(240本)
HTB	M22x80	15 kg	(26本)
HTB	M22x85	161 kg	(268本)
合　計		446423 kg	

(2)　上 部 工

① 架設・撤去工
[対象質量(架設・撤去すべき主桁, 横桁の質量)]
W= 8256+31304+123+197+320+10453 = 50653 kg = 50.7 t

② 覆工板設置・撤去工
A=434m2

(3) 下 部 工
① 杭橋脚設置撤去工(杭基礎形式)
[対象質量(架設・撤去すべき枕, ブラケット,つなぎ材等の質量)]
W= 15593+3578+4586+1699 = 25456 kg = 25.5 t

② 基礎杭打込み長・引抜長(最大N値 N=11) N= 60 本
H- 400x400x13x21
L= 22.0m × 60 本 = 1320.0 m
W= = 268320 kg = 268.3 t

(4) 汚濁水拡散防止フェンス L= 40 m

(5) 基礎コンクリート (σck≧18N/mm2, t=10cm)

A= 0.450 x 26.500 = 11.93 m2

(6) 基礎コンクリート型枠

A= (0.450 + 26.500) x 2 x 0.100 = 5.39 m2

(7) 作業土工
盛土 V1= 139.680 x 0.700 = 39.98 m3
V2= 42.000x 0.700x 1/2 = 14.70 m3
ΣV= 54.68 m3

(8) 大型土のう N= 31 個

(9) 敷鉄板 A= 36.00 m2

§1. 数量集計表

種　別			規　格		単位	A1橋台	A2橋台	プレキャストボックス	合計	摘　要
土留め工	鋼矢板(SY295)	圧入長	SP-Ⅳ型鋼矢板長L=11.50m(継施工なし)	延長	m	486.0	523.2	－	1009.2	
				枚数	枚	45	48	－	93	購入品
				質量	t	39.4	42.0	－	81.4	
				荷重平均N値	－	6.1	5.9	－	12.0	
				最大N値	－	8	11	－	19	
			SP-Ⅳ型鋼矢板長L=11.50m(継施工なし)	延長	m	72.3	32.9	－	105.2	
				枚数	枚	11	5	－	16	購入品
				質量	t	9.6	4.4	－	14.0	
				荷重平均N値	－	4.8	4.5	－	9.3	
				最大N値	－	8	11	－	19	
			SP-Ⅳ型鋼矢板長L=12.00m(継施工なし)	延長	m	205.0	240.4	－	445.4	
				枚数	枚	29	34	－	63	購入品
				質量	t	26.5	31.0	－	57.5	
				荷重平均N値	－	4.6	4.3	－	8.9	
				最大N値	－	8	11	－	19	
			SP-Ⅳ型鋼矢板長L=9.20m(継施工なし)	延長	m	162.6	113.1	－	275.7	
				枚数	枚	23	16	－	39	購入品
				質量	t	16.1	11.2	－	27.3	
				荷重平均N値	－	4.6	4.3	－	8.9	
				最大N値	－	8	11	－	19	
			SP-Ⅲ型鋼矢板長L=10.00m(継施工なし)	延長	m	－	－	361.0	361.0	
				枚数	枚	－	－	38	38	購入品
				質量	t	－	－	22.8	22.8	
				荷重平均N値	－	－	－	6.7	6.7	
				最大N値	－	－	－	8	8	
			SP-Ⅲ型鋼矢板長L=8.50m(継施工なし)	延長	m	－	－	135.2	135.2	
				枚数	枚	－	－	26	26	購入品
				質量	t	－	－	13.3	13.3	
				荷重平均N値	－	－	－	5.6	5.6	
				最大N値	－	－	－	8	8	
			SP-Ⅲ型鋼矢板長L=8.50m(継施工なし)	延長	m	－	－	144.0	144.0	
				枚数	枚	－	－	18	18	購入品
				質量	t	－	－	9.2	9.2	
				荷重平均N値	－	－	－	6.5	6.5	
				最大N値	－	－	－	8	8	
	ガス切断				箇所	85	87	82	254	
	矢板スクラップ				t	12.0	11.6	4.9	28.5	
	大型土のう		設置・撤去		袋	56	38	－	94	

§2. A1橋台

1. 鋼矢板

1)鋼矢板Ⅳ型　　道路側

(1) 土質区分

・圧入層厚延長　　L＝　10.8× 45　　＝　486.0 m

地層記号	土層	層厚L(m)	平均N値	N×L
Am	砂質土	3.34	8	26.72
As	砂質土	4.01	8	32.08
Ac1	粘性土	3.45	2	6.90
計		10.80		65.70

施工基面:T.P.+1.70

加重平均N値

65.70　/　10.80　＝　6.1

最大N値　＝　8.0

(2) 枚数(継手なし)　　＝　45 枚

(3) 平均矢板長　　＝　11.50 m

(4) 施工質量

矢板長(m)	枚数	矢板延長(m)	単位質量(kg/m)	1本質量(kg)	質量(kg)
11.500	41	471.500	76.1	875.2	35883
11.500	4	46.000	76.1	875.2	3501
合計	45	517.500			39384

W＝　39384 kg　　＝　39.4 t

2)鋼矢板Ⅳ型　　水路側(橋台周囲)

(1) 土質区分

・圧入層厚延長　　L＝　6.57× 11　　＝　72.3 m

地層記号	土層	層厚L(m)	平均N値	N×L
Am	砂質土		8	0.00
As	砂質土	3.12	8	24.96
Ac1	粘性土	3.45	2	6.90
計		6.57		31.86

加重平均N値

31.86　/　6.57　＝　4.8

最大N値　＝　8.0

(2) 枚数(継手なし)　　＝　11 枚

(3) 平均矢板長　　＝　11.50 m

(4) 施工質量

矢板長(m)	枚数	矢板延長(m)	単位質量(kg/m)	1本質量(kg)	質量(kg)
11.500	11	126.500	76.1	875.2	9627
合計	11	126.500			9627

W＝　9627 kg　　＝　9.6 t

3)鋼矢板Ⅳ型　　水路側

(1) 土質区分

・圧入層厚延長　　L＝　7.07× 29　　＝　205.0 m

地層記号	土層	層厚L(m)	平均N値	N×L
Am	砂質土		8	0.00
As	砂質土	3.12	8	24.96
Ac1	粘性土	3.95	2	7.90
計		7.07		32.86

加重平均N値

32.86　/　7.07　＝　4.6

最大N値　＝　8.0

(2) 枚数(継手なし)　　＝　29 枚

(3) 平均矢板長　　＝　12.00 m

(4) 施工質量

矢板長(m)	枚数	矢板延長(m)	単位質量(kg/m)	1本質量(kg)	質量(kg)
12.000	25	300.000	76.1	913.2	22830
12.000	4	48.000	76.1	913.2	3653
合計	29	348.000			26483

W＝　26483 kg　　＝　26.5 t

4)鋼矢板Ⅳ型　　水路側(護岸範囲)

(1) 土質区分

・圧入層厚延長　　L＝　7.07× 23　　＝　162.6 m

地層記号	土層	層厚L(m)	平均N値	N×L
Am	砂質土		8	0.00
As	砂質土	3.12	8	24.96
Ac1	粘性土	3.95	2	7.90
計		7.07		32.86

加重平均N値

32.86　/　7.07　＝　4.6

最大N値　＝　8.0

(2) 枚数(継手なし)　　＝　23 枚

(3) 平均矢板長　　＝　9.20 m

(4) 施工質量

矢板長(m)	枚数	矢板延長(m)	単位質量(kg/m)	1本質量(kg)	質量(kg)
9.200	23	211.600	76.1	700.1	16102
合計	23	211.600			16102

W＝　16102 kg　　＝　16.1 t

2. ガス切断

							n	＝	85 箇所

3. 矢板スクラップ重量

(1) スクラップ延長

Ⅳ矢板	橋台前側	L＝	2.80	×	36				＝	100.8 m
	側・背面側	L＝	1.00	×(	23	＋	18)		＝	41.0 m
								合計	＝	141.8 m
異形矢板	橋台前側	L＝	2.80	×	4				＝	11.2 m
	側・背面側	L＝	1.00	×	4				＝	4.0 m
								合計	＝	15.2 m

(2) 平均スクラップ延長

Ⅳ矢板	L＝	141.8	/	77				＝	1.842 m
		スクラップ延長		枚数					
異形矢板	L＝	15.2	/	8				＝	1.900 m
		スクラップ延長		枚数					

(3) スクラップ重量

Ⅳ矢板	W＝	1.842	×	76.1	×	77		＝	10794 kg
異形矢板	W＝	1.900	×	76.1	×	8		＝	1157 kg
							合計	＝	11950 kg
								→	12.0 t

4. 大型土のう

設置・撤去	N＝	56 袋

数　量　総　括　表

工　種	種　別	細　別	規　格	単位	数量	計上数量	備　考
道路土工							
	掘削工	掘削	オープン・表土	m^3	132.0	130	
	路体盛土工	路体盛土	W≧4.0m	m^3	683.1	680	他工区流用
排水構造物工							
	作業土工	基面整正	土　砂	m^2	9.5	10	
	側溝工	ﾌﾟﾚｷｬｽﾄU型側溝					
		1号U型水路		m	19.0	19	
		(10.0m当り数量)					
		ﾌﾟﾚｷｬｽﾄU型水路	300x300	m	10.0		
				個	16.7		
		基礎砕石	RC-40,t=10cm	m^2	5.0		
縁石工	縁石工						
		アスカーブ		m	108.0	108	A=0.0206m2
舗装工	アスファルト舗装工						
		1号車道舗装	W＞3.0m				
		表　層	再生密粒度ｱｽｺﾝ t=5cm	m^2	305.3	305	
		路　盤	RM-30 t=10cm	m^2	305.3	305	
		1号歩道舗装	W＞3.0m				
		表　層	再生密粒度ｱｽｺﾝ t=4cm	m^2	74.2	74	
		路　盤	RM-30 t=10cm	m^2	74.2	74	
区画線工							
	溶融式区画線	白色 実線	W=15cm	m	403.0	403	
		白色 実線	W=45cm	m	126.0	126	
		路面表示(実線)	15cm換算延長	m	83.3	83	

数　量　総　括　表

工　種	種　別	細　別	規　格	単位	数量	計上数量	備　考
構造物撤去工							
	構造物取壊し工	コンクリート取壊し	無　筋	m^3	17.1	17	
		フェンス撤去	H=1.6m	m	30.0	30	
		ガードレール撤去	Gr-C-2B	m	108.0	108	
		ガードパイプ撤去	H=1.1m	m	22.0	22	
		アスカーブ撤去		m^3	31.0	31	
	運搬処理工	殻運搬処理	As殻	m^3	0.6	1	
			Co殻(無筋)	m^3	17.1	17	
付帯施設工							
	道路付属物工						
		車線分離標	H=0.8m	本	30.0	30	
		仮設信号機		箇所	3.0	3	別途
		標識移設		箇所	1.0	1	別途
仮設工							
	土のう工						
		大型土のう	耐候性1.0×1.0	袋	70.0	70	
	仮水路工	1号仮設パイプ	φ400	m	4.8	5	
		2号仮設パイプ	φ1000	m	40.0	40	ｺﾙｹﾞｰﾄﾊﾟｲﾌﾟ
		3号仮設パイプ	φ1000,継手部	個	2.0	2	
	仮設防護柵工						
		仮設ガードレール	C種	m	89.0	89	
	仮設防止柵工						
		1号フェンス	H=1.5m,土中用	m	10.0	10	

土　工　数　量　集　計　表

種別・細別	規　格	算　　式	単位	数量	計上数量
道路土工					
掘削工	オープン・表土		m^3	132.0	130
		(掘削合計)	m^3		130
盛土工					
路体盛土	W≧4.0m		m^3	683.1	680
		(路体盛土合計)	m^3		680
不足土					
不足土	土　砂		m^3	760.0	760

道　路　土　工　総　括　表

工種	種別	名称	土質	f	設計数量	N	C	備　考
必要土								
					680		680	
	路体盛土		土砂		680		680	
不足土					760	760		
	不足土		土砂	0.9	760	760	680	

土 工 数 量 計 算 書

測　　点	点　間 距　離	掘　削					
		オープン-表土					
		断　面	平　均	数　量	断　面	平　均	数　量
NO.　0　+　17.00		4.0					
NO.　2　+　5.00	28.00	4.0	4.00	112.0			
NO.　2　+　15.00	10.00		2.00	20.0			
合　計	38.00 m			132.0　m3			m3

土 工 数 量 計 算 書

測　　点	点　間 距　離	路体盛土					
		W≧4.0m					
		断　面	平　均	数　量	断　面	平　均	数　量
NO.　0　+　17.00		20.7					
NO.　2　+　5.00	28.00	20.7	20.70	579.6			
NO.　2　+　15.00	10.00		10.35	103.5			
合　計	38.00 m			683.1　m3			m3

排 水 構 造 物 工 数 量 集 計 表

種別・細別	規　格	単位	数量	計上数量	備　考
〈作業土工〉					
基面整正	土　砂	m^2	9.5	10	1号U型水路
〈側溝工〉					
［プレキャストU型側溝］					
1号U型水路		m	19.0	19	
(10.0m当り数量)					
ﾌﾟﾚｷｬｽﾄU型水路	300x300	m	10.0		
		個	16.7		
基礎砕石	RC-40,t=10cm	m^2	5.0		

排 水 構 造 物 工 数 量 計 算 書

種別： 側溝工

1号U型水路

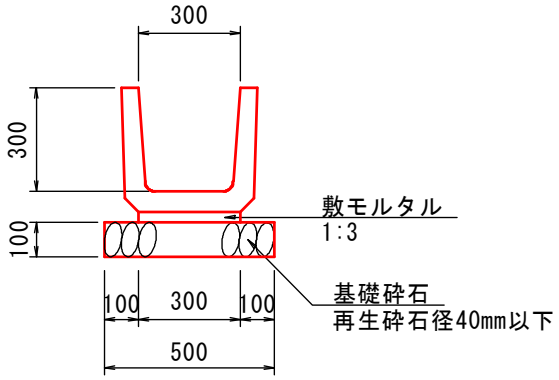

(10.0m当り)

名　　称	規　　格	算　　式	単位	数　量
ﾌﾟﾚｷｬｽﾄU型水路	300x300		m	10.00
		10.0/0.60	個	16.67
基礎砕石	RC-40, t=10cm	0.50×10.00	m^2	5.00
[作業土工]				
基面整正	土　砂	0.50×10.00	m^2	5.00

排 水 構 造 物 工 数 量 計 算 書

1号U型水路　　延長調書

測　　点	R・L	延　長	備　　考
NO.　1　+　0.4　～　NO.　1　+　14.1	L	19.0　m	
	合　計	19.0　m	

排 水 構 造 物 工 数 量 計 算 書

1号U型水路　　『参考』　(1式当り数量)

名　　称	規　　格	算　　式	単位	数　量
1号U型水路			m	19.0
ﾌﾟﾚｷｬｽﾄU型水路	300x300	10.00 × 19.0 / 10.0	本	19.0
		16.67 × 19.0 / 10.0	m	31.7
基礎砕石	RC-40,t=10cm	5.00 × 19.0 / 10.0	m^2	9.5
[作業土工]				
基面整正	土　砂	5.00 × 19.0 / 10.0	m^2	9.5

縁 石 工 数 量 集 計 表

種別・細別	規　格	単位	数量	計上数量	備　考
［縁石工］					
〈アスカーブ〉					
アスカーブ		m	108.0	108	

縁 石 工 数 量 計 算 書

種別： 縁石工

アスカーブ

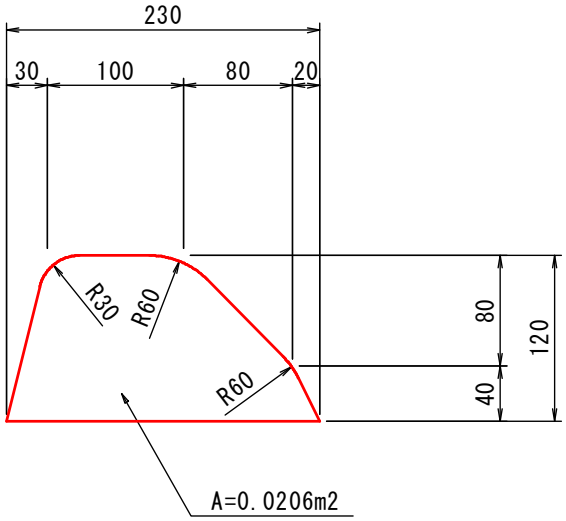

(10.0m当り)

名　　称	規　　格	算　　式	単位	数　量
アスカーブ			m	10.00

縁 石 工 数 量 計 算 書

アスカーブ　　延長調書

測　　点								R・L	延　長	備　　考
NO.	2	+	12.5	～	NO.	3	+ 16.9	L	25.0 m	
NO.	2	+	13.1	～	NO.	4	+ 5.2	L	27.0 m	
NO.	3	+	5.0	～	NO.	4		L	15.0 m	
NO.	13	+	17.0	～	NO.	14	+ 16.7	R	20.0 m	
NO.	13	+	14.0	～	NO.	14	+ 15.0	R	21.0 m	
								合　計	108.0 m	

舗 装 工 数 量 集 計 表

種別・細別	規　格	単位	数量	計上数量
ｱｽﾌｧﾙﾄ舗装工				
1号車道舗装				
表　層	再生密粒度ｷﾞｬｯﾌﾟｱｽｺﾝ t=5cm W＞3.0m	m^2	305.3	305
路　盤	再生ｸﾗｯｼｬｰﾗﾝ RC-30 t=10cm	m^2	305.3	305
1号歩道舗装				
表　層	再生密粒度ｱｽｺﾝ t=4cm　　W＞3.0m	m^2	74.2	74
路　盤	再生ｸﾗｯｼｬｰﾗﾝ RC-30 t=10cm	m^2	74.2	74

舗 装 工 数 量 計 算 書

名　　称	規　　格	算　　式	単位	数　量
1号車道舗装	表　層	別紙数量計算書より　216.0		
		別紙舗装数量図より		
		① 22.3+② 67.0　89.3		
		合計　305.3	m2	305.3
	路　盤		m2	305.3
1号歩道舗装	表　層	別紙舗装数量図より		
		① 74.2　74.2		
		合計　74.2	m2	74.2
	路　盤		m2	74.2

1号車道舗装数量計算書

測　　点	点間距離	表　層			路盤		
		断　面	平　均	数　量	断　面	平　均	数　量
NO.　0 +　16.00		8.00			8.00		
NO.　1	4.00	8.00	8.000	32.0	8.00	8.000	32.0
NO.　2	20.00	8.00	8.000	160.0	8.00	8.000	160.0
NO.　2 +　3.00	3.00	8.00	8.000	24.0	8.00	8.000	24.0
合計	27.00 m			216.0　m2			216.0　m2

区 画 線 工 数 量 集 計 表

種　別　：　区画線工

名　　称	規　　格	算　　式			単位	数　量	計上数量
溶融式区画線	白色 実線	車道中央線					
	W=15cm	① NO.0+4.0 ～ NO.2+10.0			m	46.0	
		車道外側線					
		① NO.0+4.0 ～ NO.2+5.8左側			m	41.0	
		② NO.2+9.0 ～ NO.2+11.0左側			m	3.0	
		③ NO.0+4.0 ～ NO.2+14.4右側			m	50.0	
		④ NO.2+19.7～ NO.3＋12.0右側			m	21.0	
		⑤ NO.4+3.6 ～ NO.4+5.6左側			m	11.0	
		車道境界線					
		① NO.3+6.4 ～ NO.3+11.6			m	7.0	
		② NO.3+7.8 ～ NO.3+17.8			m	13.0	
		ゼブラ帯					
		① NO.3+16.5 ～ NO.4+19.5右側			m	41.0	
		減速マーク					
		① NO.0+4.0 ～ NO.2+2.0左側			m	38.0	
		② NO.0+4.0 ～ NO.2+2.0左側			m	38.0	
		③ NO.0+4.0 ～ NO.2+10.0右側			m	46.0	
		④ NO.0+4.0 ～ NO.2+12.0右側			m	48.0	
		計			m	403.0	403
	白色 実線						
	W=45cm	ゼブラ帯					
		① NO.3+16.5 ～ NO.4+19.5右側			m	72.0	
		横断歩道					
		① 12.0+② 39.0=51.0			m	51.0	
		停止線					
		① 3.0			m	3.0	
		計			m	126.0	126
	路面表示(実線)	面積(m2)	15cm換算施工実延長(m)	箇所			
	進行方向矢印	1	5.00	13	m	65.0	
		計			m	65.0	65
		① NO.3+7.6～NO.4+9.0左側 N=7					
		② NO.3+19.7～NO.4+16.4右側 N=6					
	路面表示(実線)	面積(cm2)	15cm換算施工実延長(m)	箇所			
	直進左折矢印	13,727	9.15	2	m	18.3	
		計			m	18.3	18
		※「路面表示設置マニュアル」参照					

構造物撤去工数量集計表

名　　称	規　　格	算　　式	単位	数　量	計上数量
<構造物取壊し工>					
ｺﾝｸﾘｰﾄ取壊し	無　筋	① 0.16×6.0=0.96	m3	0.96	1
		② 1.15×14.0=16.1	m3	16.1	16
		合計	m3	17.1	17
フェンス撤去	H=1.6m	① 30.0	m	30.0	30
		合計	m	30.0	30
ガードレール撤去	Gr-C-2B	① 50.0+② 58.0=108.0	m	108.0	108
		合計	m	108.0	108
ガードパイプ撤去	H=1.1m	① 22.0	m	22.0	22
		合計	m	22.0	22
アスカーブ撤去		(① 15.5+② 3.0+③ 12.0)×0.02=0.6	m3	0.6	1
		合計	m3	0.6	1
殻運搬処理	As殻		m3	0.6	1
	Co殻(無筋)		m3	17.1	17

道路付属施設工数量集計表

種別・細別	規　格	単位	数量	計上数量	備　考
［道路付属物工］					
車線分離標	H=0.8m	本	4.0	4	
仮設信号機		箇所	3.0	3	
標識移設		箇所	1.0	1	

道 路 付 属 施 設 工 数 量 計 算 書

種別： 道路付属物工

車線分離標

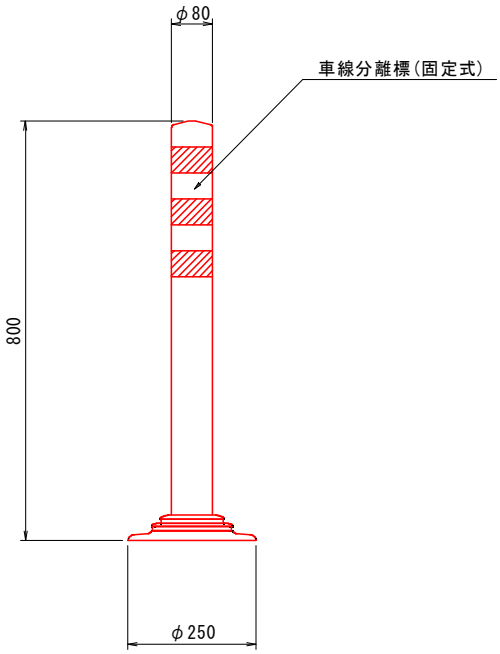

(1.0箇所当り)

名　　称	規　　格	算　　式	単位	数　量
車線分離標	H=0.8m		本	1.00

道路付属施設工数量計算書

車線分離標　　延長調書

	R・L	延　長	備　　考
NO.　4　+　13.2	L	4　本	
	合　計	4　本	

道 路 付 属 施 設 工 数 量 計 算 書

仮設信号機　　延長調書

	R・L	延　長	備　　考
NO.　1　+　15.7	L	1　箇所	
NO.　2　+　3.5	L	1　箇所	
NO.　2　+　12.7	L	1　箇所	
	合　計	3　箇所	

道 路 付 属 施 設 工 数 量 計 算 書

標識移設　　延長調書

	R・L	延　長	備　　考
NO.　4　+　13.2	L	1　箇所	
	合　計	1　箇所	

仮 設 工 数 量 集 計 表

名　　称	規　　格	算　　式	単位	数　量	計上数量
[土のう工]					
大型土のう	耐候性1.0×1.0	70.0 m/1.0	袋	70.0	70
[仮水路工]					
1号仮設パイプ	φ400		m	4.8	5
2号仮設パイプ	φ1000		m	40.0	40
3号仮設パイプ	φ1000,継手部		個	2.0	2
[仮設防護柵工]					
仮設ガードレール	C種		m	89.0	89
[仮設防止柵工]					
1号フェンス	H=1.5m,土中用		m	10.0	10

仮 設 工 数 量 計 算 書

土のう工　（大型土のう）　　延長調書

測　　点	R・L	延　長	備　　考
NO.　0　+　2.0　～　NO.　1　+　15.7	L	70.0　m	2段:35.0×2
	合　計	70.0　m	

仮 設 工 数 量 計 算 書

種別： 仮水路工

1号仮設パイプ

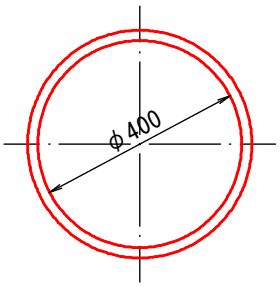

(1.0m当り)

名　　称	規　　格	算　　式	単位	数　量
ポリエチレン管	φ400		m	1.00

仮 設 工 数 量 計 算 書

1号仮設パイプ　　延長調書

測　　点	R・L	延　長	備　　考
NO.　1　+　14.1	L	4.8　m	
	合　計	4.8　m	

仮 設 工 数 量 計 算 書

種別： 仮水路工

2号仮設パイプ

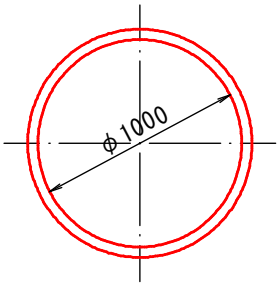

(1.0m当り)

名　　称	規　　格	算　　式	単位	数　量
ポリエチレン管	φ1000		m	1.00

仮 設 工 数 量 計 算 書

2号仮設パイプ　　延長調書

測　　点	R・L	延　長	備　　考
NO. 0 + 13.6 ～ NO. 1 + 16.5	－	23.0 m	
NO. 2 + 1.6 ～ NO. 2 + 15.9	R	17.0 m	
	合　計	40.0 m	

仮 設 工 数 量 計 算 書

種別： 仮水路工

3号仮設パイプ

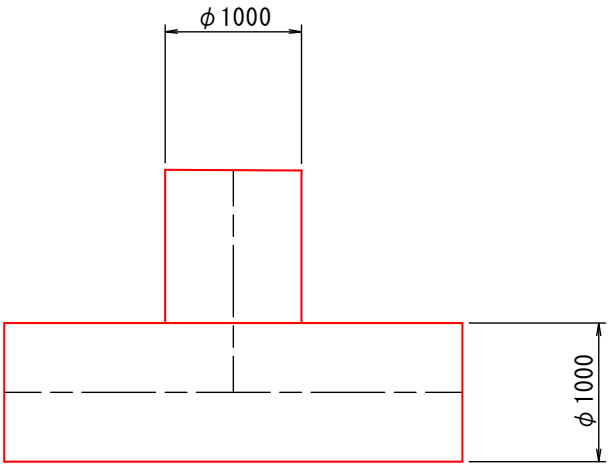

(1.0箇所当り)

名　　称	規　　格	算　　式	単位	数　量
ポリエチレン管	φ1000,継手部		個	1.00

仮 設 工 数 量 計 算 書

3号仮設パイプ　　延長調書

測　　点	R・L	延　長	備　　考
NO.　1　+　17.6	－	1.0　個	
NO.　2　+　0.5	－	1.0　個	
	合　計	2.0　個	

仮 設 工 数 量 計 算 書

種別： 仮設防護柵工

仮設ガードレール

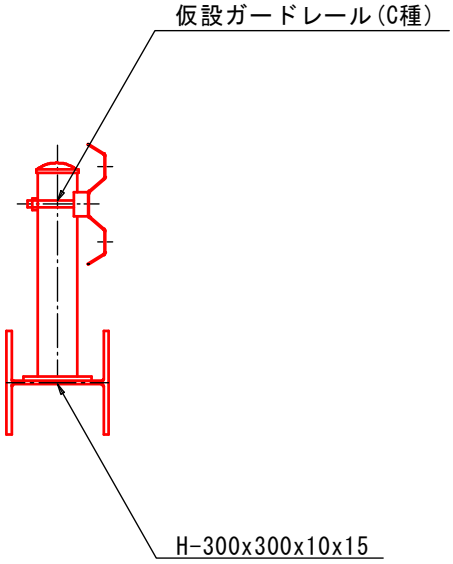

(10.0m当り)

名　　称	規　　格	算　　式	単位	数　量
仮設ガードレール	C種		m	10.00

仮 設 工 数 量 計 算 書

仮設ガードレール　　延長調書

測　　点	R・L	延　長	備　　考
NO. 0 + 2.0 ～ NO. 2 + 4.0	L	42.0 m	
NO. 0 + 8.8 ～ NO. 2 + 17.3	R	47.0 m	
	合　計	89.0 m	

仮 設 工 数 量 計 算 書

種別： 仮設防止柵工

1号フェンス

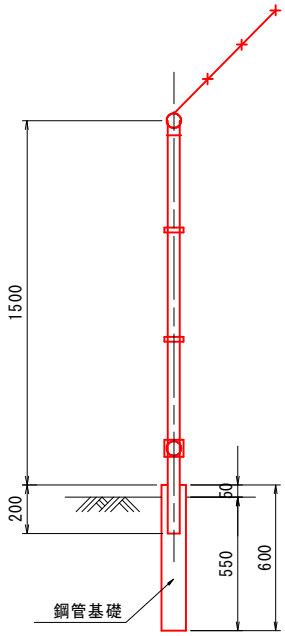

※支柱間隔　L=2.0m

(10.0m当り)

名　　称	規　　格	算　　式	単位	数　量
フェンス	H=1.5m,土中用		m	10.00

仮 設 工 数 量 計 算 書

1号フェンス　　延長調書

測　　点	R・L	延　長	備　　考
NO.　0　+　11.6　～　NO.　1　+　0.3	L	10.0　m	
	合　計	10.0　m	

数　量　総　括　表

工　種	種　別	細　別	規　格	単位	数　量	摘　要
15号プレキャストボックス						
	1200×1000	設置	均しコン・基礎材・縦締あり	m	52.1	
	管理用桝					
		コンクリート	σck=18N/mm^2	m^3	1.07	
		型枠	小型構造物	m^2	14.2	
		グレーチング	T-25 ボルト固定	枚	5	600×600（桝孔）
	作業土工					
		床掘(B)	土砂	m^3	14	
		床掘	A領域　土砂	〃	364	土留め・自立式
		埋戻し	1.0＜B＜4.0m	〃	148	
			B＜1.0m	〃	73	
		基面整正	土砂	m^2	87	
	残土		土砂	m^3	10	

数　量　総　括　表

工　種	種　別	細　別	規　格	単位	数　量	摘　要
	16号集水桝					
		コンクリート	σck=24N/mm^2	m^3	2.50	
		型枠	鉄筋構造物	m^2	11.4	
		コンクリート	σck=18N/mm^2	m^3	6.80	
		型枠	無筋構造物	m^2	51.3	
		鉄筋	SD345 D13	kg	6	
			SD345 D16～D25	〃	790	
			SD345 D29	〃	53	
		差筋	SD345 D13	kg	6	
		足場工	手摺先行型枠組足場	掛m^2	45	
		支保工	小規模	空m^3	12	
		グレーチング	T-25 細目ボルト固定	枚	1	800×800（桝孔）
		足掛け金物		本	5	
		均しコンクリート	σck=18N/mm^2	m^2	12.2	t=10cm
		型枠	均し	〃	2	
		基礎材	RC-40 t=20cm	〃	12	
		基面整正	土砂	m^2	12	
	5号重力式擁壁					
		コンクリート	σck=18N/mm^2	m^3	10.40	
		型枠	無筋構造物	m^2	24.0	
		足場工	単管傾斜	掛m^2	4	
		基面整正	土砂	m^2	10	

数　量　総　括　表

工　種	種　別	細　別	規　格	単位	数　量	摘　要
	撤去工					
		コンクリート	無筋・機械	m^3	33.9	
			斫り	〃	0.2	
			鉄筋・機械	〃	26.2	
		舗装版撤去	アスファルト t=5cm	m^2	468	
		舗装版切断	t=5cm	m	70	
		石積撤去	W=20cm	m^2	32	
		コンクリート切断	ハンドカッター	m	6	
	殻処理					
		コンクリート	無筋	m^3	34	
			鉄筋	〃	26	
		アスファルト		〃	5	
	仮設工					
		鋼矢板土留工				
		鋼矢板III型	打込＝引抜= 7.5m	枚	227	油圧圧入機　112枚転用
		仮舗装	表層　t=50mm	m^2	100	
			下層路盤　t=100mm	m^2	100	
			上層路盤　t=100mm	m^2	100	
			不陸整正　補足材t=50mm	m^2	100	

			15号プレキャストボックス			
細　　別	規　　格	記号	計　　算　　式	単位	小　　計	合　　計
函渠設置工	1200×1000		均しコン・基礎材・縦締あり			
		延長	29.847+22.300	m		52.1
			L=2.0m 標準	個	14.0	
			L=2.0m 開口部有り	〃	3.0	
			L=2.0m 流入口有り	〃	2.0	
			短品	〃	3.0	
			斜切	〃	7.0	
			PC鋼より線　φ12.7	m	201.6	
			定着金具	組	40.0	
管理用桝						
コンクリート	σck=18N/mm^2		(0.90×0.90-0.60×0.60)×(0.541+0.484+0.482+0.446+0.417)	m^3		1.066
型枠	小型構造物		(0.90+0.60)×4×(0.541+0.484+0.482+0.446+0.417)	m^2		14.22
グレーチング			600×600（桝孔）　T-25 ボルト固定	枚		5.0
	残土		(13.6+364.1)-(109.5+148.0+13.6+59.5)/0.9	m^3	10.4	
基面整正	土砂		1.66×52.1	m^2	86.5	

			15号プレキャストボックス			
細　　別	規　　格	記号	計　　算　　式	単位	小　　計	合　　計
16号集水桝						
コンクリート	σck=24N/mm^2		5.60×1.90×0.25-0.80×0.80×0.25	m^3		2.500
型枠	鉄筋構造物		(5.60+1.90)×2×0.25+0.80×4×0.25+5.20×1.50-0.80×0.80-0.20×1.50	m^2		11.41
コンクリート	σck=18N/mm^2		5.60×1.90×2.00-2.50×1.50×1.80×2-1.00×1.00×0.20	m^3	7.580	
			-(1.20×1.10+1.274×1.26+1.65×1.40)×0.20	〃	-1.047	
	管理用桝		(1.20×1.20-0.80×0.80)×0.215	〃	0.172	
	転落防止柵基礎		0.2×2.0×0.215	〃	0.09	
			合計	〃		6.795
型枠	無筋構造物		(5.60+1.90)×2×2.00+(1.50+2.50)×2×1.80×2-1.00×1.00×2	m^2	56.80	
			-(1.20×1.10+1.274×1.26+1.65×1.40)×2-0.20×1.50	〃	-10.77	
			1.00×4×0.20+(1.10+1.20)×2×0.20+(1.65+1.40×2)×0.20	〃	2.61	
	管理用桝		(1.20+0.80)×4×0.215	〃	1.72	
	転落防止柵基礎		2.0×0.215×2+0.2×0.215×2	〃	0.95	
			合計	〃		51.31
	鉄筋 SD345					
	D13			kg	6.0	
	D16～D25		602+31+130+27	〃	790.0	
	D29			〃	53.0	
			合計	〃		849.0
	差筋	D13	0.995×0.2×(16+12+4)	kg		6.4
			15号プレキャストボックス			

細　　別	規　　格	記号	計　　算　　式	単位	小　　計	合　　計
足場工	手摺先行型枠組足場		H≦30m			
			(1.217+5.309+7.800+4.100×2)×2.00	掛m^2		45.05
支保工	パイプ		小規模 H＜4.0m　f≦40kN/m2			
			1.50×2.50×1.80×2-0.80×0.80×1.80	空m^3		12.35
グレーチング			800×800（桝孔）　T-25 細目ボルト固定	枚		1.0
足掛け金物				本		5
均しコンクリート	σck=18N/mm^2		t=10cm			
			5.80×2.10	m^2		12.18
型枠	均し					
			(5.80+2.10)×2×0.10	m^2		1.58
基礎材	RC-40					
			5.80×2.10	m^2		12.18
基面整正	土砂		5.80×2.10	m^2		12.18
			15号プレキャストボックス			
細　　別	規　　格	記号	計　　算　　式	単位	小　　計	合　　計

5号重力式擁壁						
			H=1.25～2.20m　平均高 = 1.725m			
コンクリート	σck=18N/mm^2		(0.400+1.349)×1/2×1.725×7.70-0.79×0.20×7.70	m^3		10.399
型枠	無筋構造物		(1.969+0.935)×7.70	m^2	22.36	
		端部	(0.400+1.088)×1/2×1.25-0.79×0.20+1.80×0.99×1/2	〃	1.66	
			合計	〃		24.02
基面整正	土砂					
			1.249×7.7	m^2		9.62

土　積　計　算　書

測　点	平　均 距　離				床掘Ｂ　（土砂）			埋戻し B＜1.0m		
					断面積	平　均	数　量	断面積	平　均	数　量
A-A	6.90m									
B-B	8.00m									
D-D	15.50m									
	4.70m									
E-E										
C-C	9.10m									
F-F	13.00m									
					0.8			0.8		
G-G	17.00m				0.8	0.80	13.6	0.8	0.80	13.6
合計							13.6			13.6

土　積　計　算　書

測　　点	平　均 距　離	床掘（A領域）			埋戻し 1.0＜B＜4.0m			埋戻し B＜1.0m		
		断面積	平　均	数　量	断面積	平　均	数　量	断面積	平　均	数　量
		2.2	—	—	1.4	—	—			
A-A	6.90m	2.2	2.20	15.2	1.4	1.40	9.7			
		4.4						1.8		
B-B	8.00m	4.4	4.40	35.2	0.0			1.8	1.80	14.4
D-D	15.50m	6.9	5.65	87.6	4.6	2.30	35.7	0.0	0.90	14.0
	4.70m	6.9	6.90	32.4	4.6	4.60	21.6			
E-E		7.3			5.0	2.50	0.0	0.0		
C-C	9.10m	2.8	5.05	46.0	0.0	2.50	22.8	1.7	0.85	7.7
F-F	13.00m	2.2	2.50	32.5				1.9	1.80	23.4
		19.2			9.7					
1-1	6.00m	19.2	19.20	115.2	9.7	9.70	58.2			
合計				364.1			148.0			59.5

撤去工			15号プレキャストボックス			
細　　別	規　　格	記号	計　　算　　式	単位	小　　計	合　　計
取り壊し						
コンクリート	**無筋・機械**		擁壁・水路			
			0.10×5.5+0.64×52.1	m^3		33.89
	研り		0.10×0.20×7.70	m^3		0.15
	鉄筋・機械		函渠			
			1.14×23.0	m^3		26.22
舗装版撤去						
アスファルト	t=5cm			m^2		100.0
殻運搬・処理						
コンクリート	**無筋**		33.89+0.15	m^3	34.0	
	鉄筋			m^3	26.2	
アスファルト			100×0.05	m^3	5.0	

仮設工			15号プレキャストボックス			
細　　別	規　　格	記号	計　　算　　式	単位	小　　計	合　　計
鋼矢板土留工						
	鋼矢板Ⅲ型		油圧圧入　打ち込み＝引き抜き=7.5m			
			109+6+55+57	枚		227.0